SWISS BLOCK

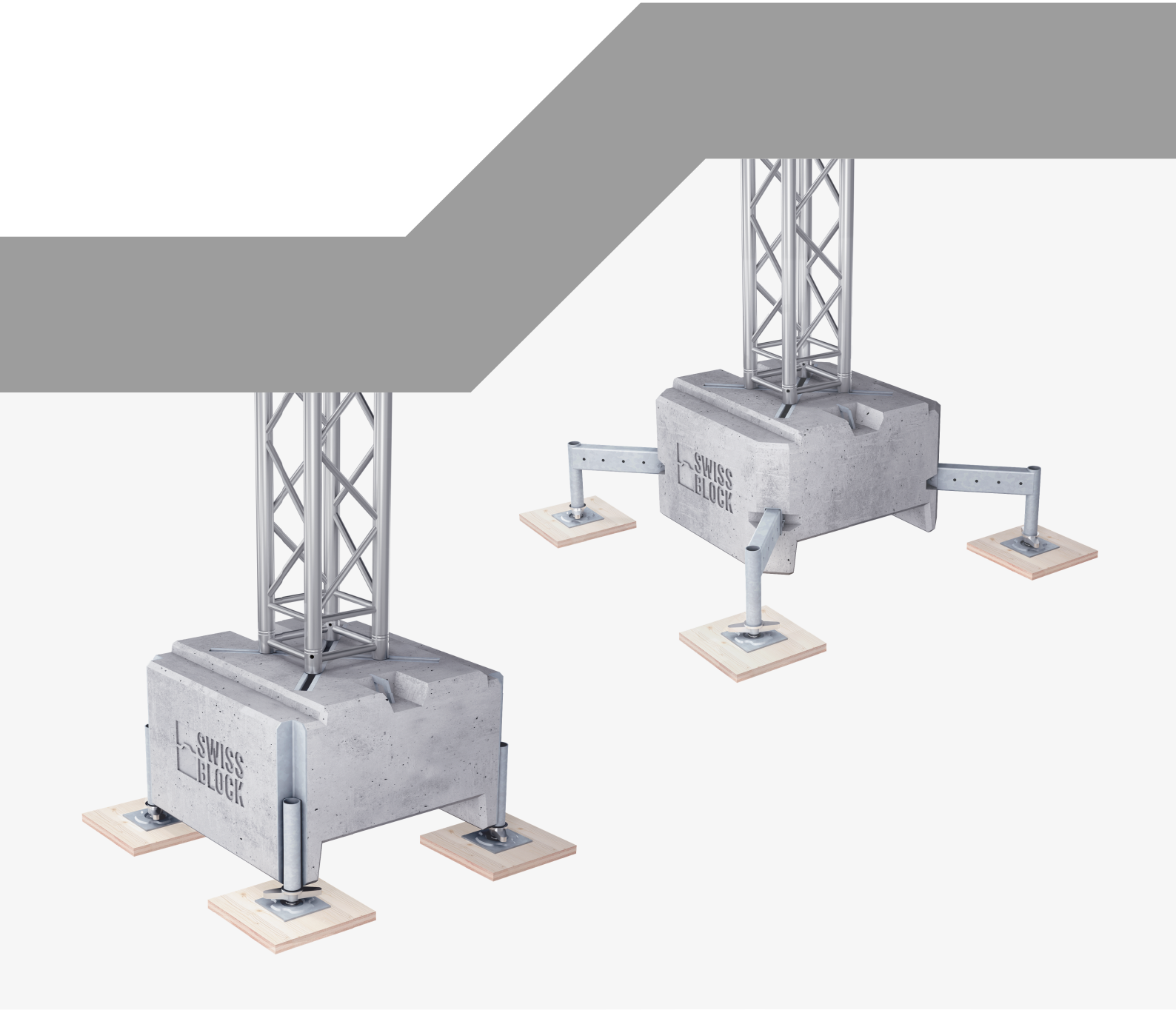

Preisliste
Veranstaltungstechnik

NAXPRO TRUSS RIGGATEC LITETRUSS BULLSTAGE

Traversen für höchste Ansprüche.

Naxpro-Truss Traversen spielen als professionelle Trage- und Aufbaukonstruktionen in der Veranstaltungstechnik , beim Messebau und in der Industrie eine entscheidende Rolle.

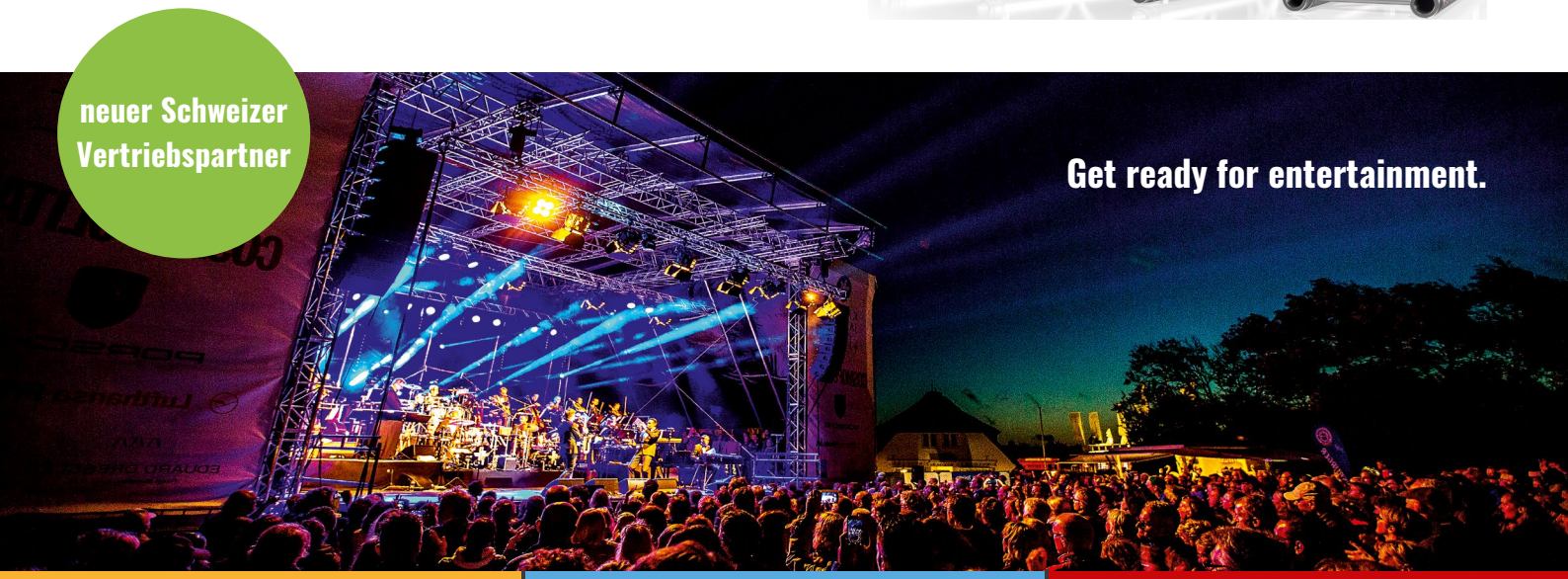

Rigging

Sie arbeiten in der Veranstaltungstechnik und sind auf der Suche nach qualitativ hochwertigen Rigging-Produkten? Dann lohnt sich für Sie ein Blick auf unser umfangreiches Produktsortiment!

Traversen

Litetruss wurde als universelles Traversensystem im Bereich der Veranstaltungstechnik, als Tragesystem in der Beleuchtungstechnik sowie im Messe- und Ladenbau konzipiert.

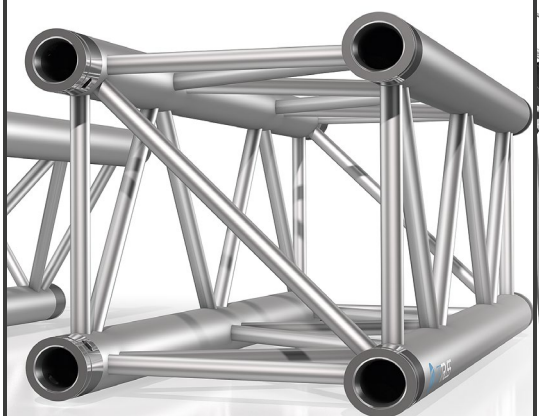

Bühnenpodeste

Die Produkte von Bullstage sind ein starker Partner im Bühnenbau und bieten dank der umfangreichen Kompatibilität zu herkömmlichen Baureihen ein Höchstmass an Anwenderfreundlichkeit.

Preisliste Veranstaltungstechnik November 2024

Inhaltsverzeichnis

Naxpro-Truss Traversensysteme....1
Litetruss Traversensysteme....69
Riggatec Rigging-Zubehör....89
Bullstage Bühnenpodeste....112

Allgemeine Hinweise

- Preise gültig ab 01.11.2024, Preis- und Modelländerungen vorbehalten
- Alle Preise exkl. MwSt. und Versand
- Lageradresse: Swiss Block AG, Industriestrasse 23, 8196 Wil ZH
- Es gelten die Allgemeinen Geschäftsbedingungen der Swiss Block AG (www.swissblock.com/de/unternehmen/allgemeine-geschaeftsbedingungen).

Kontakt

Swiss Block AG
Industriestrasse 23
8196 Wil ZH

+41 41 855 40 40
info@swissblock.com

Inhaltsverzeichnis Naxpro-Truss

Naxpro-Truss FD 14 2
Naxpro-Truss FD 21 3
Naxpro-Truss FD 22 5
Naxpro-Truss FD 23 8
Naxpro-Truss FD 24 12
Naxpro-Truss FD 21 - 24 Zubehör 14
Naxpro-Truss FD 31 16
Naxpro-Truss ED 31 19
Naxpro-Truss FD 32 20
Naxpro-Truss ED 32 23
Naxpro-Truss FD 33 24
Naxpro-Truss FHD 33+ 28
Naxpro-Truss ED 33 29
Naxpro-Truss FD 34 30
Naxpro-Truss FD 42 33
Naxpro-Truss ED 42 35
Naxpro-Truss FD 43 36
Naxpro-Truss ED 43 38
Naxpro-Truss FD 44 39
Naxpro-Truss HD 31 41
Naxpro-Truss HD 32 43
Naxpro-Truss HD 33 44
Naxpro-Truss HD 34 47
Naxpro-Truss HD 42 49
Naxpro-Truss HD 43 51
Naxpro-Truss HD 44 53
Naxpro-Truss FD/HD 31 - 44 Zubehör 55
Naxpro-Truss XD 340 58
Naxpro-Truss GD 44 59
Naxpro-Truss ST 54 60
Naxpro-Truss GS 34 61
Naxpro-Truss GS 64 62
Naxpro-Truss GS 94 63
Naxpro-Truss TD 34 64
Naxpro-Truss TD 44 65
Naxpro-Truss TD 54 66
Naxpro-Truss Studio Truss 67
Naxpro-Truss Truss Tower 68

Preisliste 2024

Preise exkl. MwSt.

FD 14	Kantenmass: 100 x 100 mm / Tragrohr: 20 x 2 mm / Füllstäbe: 6 mm	
FD 14	**Strecken**	
300140500	Naxpro-Truss FD 14 Strecke 50 cm	CHF 96.00
300140800	Naxpro-Truss FD 14 Strecke 80 cm	CHF 116.50
300141000	Naxpro-Truss FD 14 Strecke 100 cm	CHF 121.50
300141500	Naxpro-Truss FD 14 Strecke 150 cm	CHF 140.50
300141800	Naxpro-Truss FD 14 Strecke 180cm	CHF 152.00
300142000	Naxpro-Truss FD 14 Strecke 200 cm	CHF 163.00
300142500	Naxpro-Truss FD 14 Strecke 250 cm	CHF 184.50
300143000	Naxpro-Truss FD 14 Strecke 300 cm	CHF 207.50
FD 14	**Ecken**	
300146666	Naxpro-Truss FD 14 Boxcorner mit 8 Halbverbinder, inkl. Schrauben M8	CHF 163.00
300146667	Naxpro-Truss FD 14 Halbverbinder für Boxcorner, inkl. Schraube M8	CHF 4.20
FD 14	**Bodenplatten**	
300140000	Naxpro-Truss FD 14 Traversen Bodenplatte o. Bolzen und Splint	CHF 41.50
FD 14	**Zubehör**	
300140001	Naxpro-Truss FD 14 Verbinderset 4 x Konus, 8 x Bolzen, 8 x Splint	CHF 13.00
300140015	Naxpro-Truss FD 14 Halbkonus M4	CHF 3.20

Preisliste 2024

Preise exkl. MwSt.

FD 21	Tragrohr: 35 x 2 mm	
FD 21	**Strecken**	
300210250	Naxpro-Truss FD 21 Strecke 25 cm	CHF 25.50
300210500	Naxpro-Truss FD 21 Strecke 50 cm	CHF 27.00
300210750	Naxpro-Truss FD 21 Strecke 75 cm	CHF 31.00
300210860	Naxpro-Truss FD 21 Strecke 86 cm	CHF 33.00
300210930	Naxpro-Truss FD 21 Strecke 93 cm	CHF 33.50
300211000	Naxpro-Truss FD 21 Strecke 100 cm	CHF 33.50
300211250	Naxpro-Truss FD 21 Strecke 125 cm	CHF 35.00
300211500	Naxpro-Truss FD 21 Strecke 150 cm	CHF 37.50
300211750	Naxpro-Truss FD 21 Strecke 175 cm	CHF 40.00
300212000	Naxpro-Truss FD 21 Strecke 200 cm	CHF 43.50
300212500	Naxpro-Truss FD 21 Strecke 250 cm	CHF 49.00
300213000	Naxpro-Truss FD 21 Strecke 300 cm	CHF 55.50
300213500	Naxpro-Truss FD 21 Strecke 350 cm	CHF 62.00
300214000	Naxpro-Truss FD 21 Strecke 400 cm	CHF 71.00
FD 21	**Ecken**	
300210019	Naxpro-Truss FD 21 C20 45° 2 Weg Winkel	CHF 57.50
300210020	Naxpro-Truss FD 21 C20 60° 2 Weg Winkel	CHF 57.50
300210021	Naxpro-Truss FD 21 C21 90° 2 Weg Winkel	CHF 48.00
300210022	Naxpro-Truss FD 21 C22 120° 2 Weg Winkel	CHF 57.50
300210023	Naxpro-Truss FD 21 C23 135° 2 Weg Winkel	CHF 57.50
300210030	Naxpro-Truss FD 21 C30 90° 3 Weg Winkel	CHF 59.00
300210035	Naxpro-Truss FD 21 C35 90° 3 Weg Winkel	CHF 63.00
300210040	Naxpro-Truss FD 21 C40 90° 4 Weg Winkel	CHF 68.00
300210041	Naxpro-Truss FD 21 C41 90° 4 Weg Winkel	CHF 63.50
FD 21	**Kreise**	
301210020	Naxpro-Truss FD 21 Traversenkreis 2 m	CHF 446.00
301210030	Naxpro-Truss FD 21 Traversenkreis 3 m	CHF 462.50
301210040	Naxpro-Truss FD 21 Traversenkreis 4 m	CHF 613.50
301210050	Naxpro-Truss FD 21 Traversenkreis 5 m	CHF 770.50
301210060	Naxpro-Truss FD 21 Traversenkreis 6 m	CHF 922.00
301210070	Naxpro-Truss FD 21 Traversenkreis 7 m	CHF 1'073.00
301210080	Naxpro-Truss FD 21 Traversenkreis 8 m	CHF 1'228.00
301210090	Naxpro-Truss FD 21 Traversenkreis 9 m	CHF 1'379.50
301210100	Naxpro-Truss FD 21 Traversenkreis 10 m	CHF 1'536.00

Preisliste 2024

Preise exkl. MwSt.

FD 21	**Bodenplatten**	
300210000	Naxpro-Truss FD 21 Traversen Bodenplatte o. Bolzen und Splint	CHF 15.50
300210001	Naxpro-Truss FD 21 - 10 cm Bodenplatte o. Bolzen und Splint	CHF 22.50
FD 21 Schwarz	**Strecken**	
310210250	Naxpro-Truss FD 21 Strecke 25 cm RAL9005 - Schwarz - Seidenmatt	CHF 30.50
310210500	Naxpro-Truss FD 21 Strecke 50 cm RAL9005 - Schwarz - Seidenmatt	CHF 33.00
310210750	Naxpro-Truss FD 21 Strecke 75 cm RAL9005 - Schwarz - Seidenmatt	CHF 44.50
310210860	Naxpro-Truss FD 21 Strecke 86 cm RAL9005 - Schwarz - Seidenmatt	CHF 47.50
310210930	Naxpro-Truss FD 21 Strecke 93 cm RAL9005 - Schwarz - Seidenmatt	CHF 49.00
310211000	Naxpro-Truss FD 21 Strecke 100 cm RAL9005 - Schwarz - Seidenmatt	CHF 54.00
310211250	Naxpro-Truss FD 21 Strecke 125 cm RAL9005 - Schwarz - Seidenmatt	CHF 58.50
310211500	Naxpro-Truss FD 21 Strecke 150 cm RAL9005 - Schwarz - Seidenmatt	CHF 66.00
310211750	Naxpro-Truss FD 21 Strecke 175 cm RAL9005 - Schwarz - Seidenmatt	CHF 73.50
310212000	Naxpro-Truss FD 21 Strecke 200 cm RAL9005 - Schwarz - Seidenmatt	CHF 80.50
310212500	Naxpro-Truss FD 21 Strecke 250 cm RAL9005 - Schwarz - Seidenmatt	CHF 95.50
310213000	Naxpro-Truss FD 21 Strecke 300 cm RAL9005 - Schwarz - Seidenmatt	CHF 126.50
310213500	Naxpro-Truss FD 21 Strecke 350 cm RAL9005 - Schwarz - Seidenmatt	CHF 126.50
310214000	Naxpro-Truss FD 21 Strecke 400 cm RAL9005 - Schwarz - Seidenmatt	CHF 144.50
FD 21 Schwarz	**Ecken**	
310210019	Naxpro-Truss FD 21 C19 45° 2 Weg Winkel RAL9005 - Schwarz - Seidenmatt	CHF 74.50
310210020	Naxpro-Truss FD 21 C20 60° 2 Weg Winkel RAL9005 - Schwarz - Seidenmatt	CHF 74.50
310210021	Naxpro-Truss FD 21 C21 90° 2 Weg Winkel RAL9005 - Schwarz - Seidenmatt	CHF 62.50
310210022	Naxpro-Truss FD 21 C22 120° 2 Weg Winkel RAL9005 - Schwarz - Seidenmatt	CHF 74.50
310210023	Naxpro-Truss FD 21 C23 135° 2 Weg Winkel RAL9005 - Schwarz - Seidenmatt	CHF 74.50
310210030	Naxpro-Truss FD 21 C30 90° 3 Weg Winkel RAL9005 - Schwarz - Seidenmatt	CHF 86.00
310210035	Naxpro-Truss FD 21 C35 90° 3 Weg Winkel RAL9005 - Schwarz - Seidenmatt	CHF 72.00
310210040	Naxpro-Truss FD 21 C40 90° 4 Weg Winkel RAL9005 - Schwarz - Seidenmatt	CHF 99.50
310210041	Naxpro-Truss FD 21 C41 90° 4 Weg Winkel RAL9005 - Schwarz - Seidenmatt	CHF 93.50

Preisliste 2024

Preise exkl. MwSt.

FD 22	Kantenmass: 220 mm / Tragrohr: 35 x 2 mm / Füllstäbe: 10 x 2 mm	
FD 22	**Strecken**	
300220250	Naxpro-Truss FD 22 Strecke 25 cm	CHF 44.50
300220500	Naxpro-Truss FD 22 Strecke 50 cm	CHF 50.00
300220750	Naxpro-Truss FD 22 Strecke 75 cm	CHF 59.00
300221000	Naxpro-Truss FD 22 Strecke 100 cm	CHF 62.50
300221250	Naxpro-Truss FD 22 Strecke 125 cm	CHF 71.50
300221500	Naxpro-Truss FD 22 Strecke 150 cm	CHF 76.50
300221750	Naxpro-Truss FD 22 Strecke 175 cm	CHF 86.00
300222000	Naxpro-Truss FD 22 Strecke 200 cm	CHF 89.50
300222500	Naxpro-Truss FD 22 Strecke 250 cm	CHF 104.50
300223000	Naxpro-Truss FD 22 Strecke 300 cm	CHF 117.00
300223500	Naxpro-Truss FD 22 Strecke 350 cm	CHF 140.50
300224000	Naxpro-Truss FD 22 Strecke 400 cm	CHF 154.00
FD 22	**Ecken**	
300220194	Naxpro-Truss FD 22 C19H 45° 2 Weg Winkel	CHF 117.00
300220195	Naxpro-Truss FD 22 C19V 45° 2 Weg Winkel	CHF 131.50
300220204	Naxpro-Truss FD 22 C20H 60° 2 Weg Winkel	CHF 117.00
300220205	Naxpro-Truss FD 22 C20V 60° 2 Weg Winkel	CHF 117.00
300220214	Naxpro-Truss FD 22 C21H 90° 2 Weg Winkel	CHF 80.50
300220215	Naxpro-Truss FD 22 C21V 90° 2 Weg Winkel	CHF 80.50
300220224	Naxpro-Truss FD 22 C22H 120° 2 Weg Winkel	CHF 86.00
300220225	Naxpro-Truss FD 22 C22V 120° 2 Weg Winkel	CHF 86.00
300220234	Naxpro-Truss FD 22 C23H 135° 2 Weg Winkel	CHF 86.00
300220235	Naxpro-Truss FD 22 C23V 135° 2 Weg Winkel	CHF 86.00
300220314	Naxpro-Truss FD 22 C31H 90° 3 Weg Winkel	CHF 131.50
300220315	Naxpro-Truss FD 22 C31V 90° 3 Weg Winkel	CHF 131.50
300220354	Naxpro-Truss FD 22 C35H 90° 3 Weg Winkel	CHF 113.50
300220355	Naxpro-Truss FD 22 C35V 90° 3 Weg Winkel	CHF 113.50
300220414	Naxpro-Truss FD 22 C41H 90° 4 Weg Winkel	CHF 135.00
300220415	Naxpro-Truss FD 22 C41V 90° 4 Weg Winkel	CHF 144.00
300220424	Naxpro-Truss FD 22 C42H 90° 4 Weg Winkel	CHF 149.50
300220425	Naxpro-Truss FD 22 C42V 90° 4 Weg Winkel	CHF 149.50

Preisliste 2024

Preise exkl. MwSt.

FD 22	**Kreise**	
301224020	Naxpro-Truss FD 22 Traversenkreis 2 m Horizontal	CHF 638.00
301224030	Naxpro-Truss FD 22 Traversenkreis 3 m Horizontal	CHF 954.00
301224040	Naxpro-Truss FD 22 Traversenkreis 4 m Horizontal	CHF 1'275.50
301224050	Naxpro-Truss FD 22 Traversenkreis 5 m Horizontal	CHF 1'593.00
301224060	Naxpro-Truss FD 22 Traversenkreis 6 m Horizontal	CHF 1'908.50
301224070	Naxpro-Truss FD 22 Traversenkreis 7 m Horizontal	CHF 2'226.50
301224080	Naxpro-Truss FD 22 Traversenkreis 8 m Horizontal	CHF 2'548.00
301224090	Naxpro-Truss FD 22 Traversenkreis 9 m Horizontal	CHF 2'863.50
301224100	Naxpro-Truss FD 22 Traversenkreis 10 m Horizontal	CHF 3'181.00
301225020	Naxpro-Truss FD 22 Traversenkreis 2 m Vertikal	CHF 638.00
301225030	Naxpro-Truss FD 22 Traversenkreis 3 m Vertikal	CHF 954.00
301225040	Naxpro-Truss FD 22 Traversenkreis 4 m Vertikal	CHF 1'275.50
301225050	Naxpro-Truss FD 22 Traversenkreis 5 m Vertikal	CHF 1'593.00
301225060	Naxpro-Truss FD 22 Traversenkreis 6 m Vertikal	CHF 1'908.50
301225070	Naxpro-Truss FD 22 Traversenkreis 7 m Vertikal	CHF 2'226.50
301225080	Naxpro-Truss FD 22 Traversenkreis 8 m Vertikal	CHF 2'548.00
301225090	Naxpro-Truss FD 22 Traversenkreis 9 m Vertikal	CHF 2'863.50
301225100	Naxpro-Truss FD 22 Traversenkreis 10 m Vertikal	CHF 3'181.00
FD 22	**Bodenplatten**	
300220000	Naxpro-Truss FD 22 Traversen Bodenplatte o. Bolzen und Splint	CHF 29.00
FD 22 Schwarz	**Strecken**	
310220250	Naxpro-Truss FD 22 Strecke 25 cm RAL9005 - Schwarz - Seidenmatt	CHF 49.50
310220500	Naxpro-Truss FD 22 Strecke 50 cm RAL9005 - Schwarz - Seidenmatt	CHF 66.50
310220750	Naxpro-Truss FD 22 Strecke 75 cm RAL9005 - Schwarz - Seidenmatt	CHF 78.50
310221000	Naxpro-Truss FD 22 Strecke 100 cm RAL9005 - Schwarz - Seidenmatt	CHF 91.00
310221250	Naxpro-Truss FD 22 Strecke 125 cm RAL9005 - Schwarz - Seidenmatt	CHF 104.00
310221500	Naxpro-Truss FD 22 Strecke 150 cm RAL9005 - Schwarz - Seidenmatt	CHF 117.00
310221750	Naxpro-Truss FD 22 Strecke 175 cm RAL9005 - Schwarz - Seidenmatt	CHF 139.00
310222000	Naxpro-Truss FD 22 Strecke 200 cm RAL9005 - Schwarz - Seidenmatt	CHF 151.50
310222500	Naxpro-Truss FD 22 Strecke 250 cm RAL9005 - Schwarz - Seidenmatt	CHF 181.50
310223000	Naxpro-Truss FD 22 Strecke 300 cm RAL9005 - Schwarz - Seidenmatt	CHF 212.00
310223500	Naxpro-Truss FD 22 Strecke 350 cm RAL9005 - Schwarz - Seidenmatt	CHF 242.00
310224000	Naxpro-Truss FD 22 Strecke 400 cm RAL9005 - Schwarz - Seidenmatt	CHF 272.50

Preisliste 2024

Preise exkl. MwSt.

FD 22 Schwarz	Ecken	
310220194	Naxpro-Truss FD 22 C19H 45° 2 Weg Winkel RAL9005 - Schwarz - Seidenmatt	CHF 178.50
310220195	Naxpro-Truss FD 22 C19V 45° 2 Weg Winkel RAL9005 - Schwarz - Seidenmatt	CHF 178.50
310220204	Naxpro-Truss FD 22 C20H 60° 2 Weg Winkel RAL9005 - Schwarz - Seidenmatt	CHF 178.50
310220205	Naxpro-Truss FD 22 C20V 60° 2 Weg Winkel RAL9005 - Schwarz - Seidenmatt	CHF 178.50
310220214	Naxpro-Truss FD 22 C21H 90° 2 Weg Winkel RAL9005 - Schwarz - Seidenmatt	CHF 103.00
310220215	Naxpro-Truss FD 22 C21V 90° 2 Weg Winkel RAL9005 - Schwarz - Seidenmatt	CHF 103.00
310220224	Naxpro-Truss FD 22 C22H 120° 2 Weg Winkel RAL9005 - Schwarz - Seidenmatt	CHF 141.00
310220225	Naxpro-Truss FD 22 C22V 120° 2 Weg Winkel RAL9005 - Schwarz - Seidenmatt	CHF 141.00
310220234	Naxpro-Truss FD 22 C23H 135° 2 Weg Winkel RAL9005 - Schwarz - Seidenmatt	CHF 141.00
310220235	Naxpro-Truss FD 22 C23V 135° 2 Weg Winkel RAL9005 - Schwarz - Seidenmatt	CHF 141.00
310220314	Naxpro-Truss FD 22 C31H 90° 3 Weg Winkel RAL9005 - Schwarz - Seidenmatt	CHF 156.00
310220315	Naxpro-Truss FD 22 C31V 90° 3 Weg Winkel RAL9005 - Schwarz - Seidenmatt	CHF 156.00
310220354	Naxpro-Truss FD 22 C35H 90° 3 Weg Winkel RAL9005 - Schwarz - Seidenmatt	CHF 156.00
310220355	Naxpro-Truss FD 22 C35V 90° 3 Weg Winkel RAL9005 - Schwarz - Seidenmatt	CHF 156.00
310220414	Naxpro-Truss FD 22 C41H 90° 4 Weg Winkel RAL9005 - Schwarz - Seidenmatt	CHF 194.00
310220415	Naxpro-Truss FD 22 C41V 90° 4 Weg Winkel RAL9005 - Schwarz - Seidenmatt	CHF 194.00
310220424	Naxpro-Truss FD 22 C42H 90° 4 Weg Winkel RAL9005 - Schwarz - Seidenmatt	CHF 194.00
310220425	Naxpro-Truss FD 22 C42V 90° 4 Weg Winkel RAL9005 - Schwarz - Seidenmatt	CHF 194.00
300226666	Naxpro-Truss FD 22 Boxcorner mit 4 Halbverbinder, inkl. Schrauben M8	CHF 99.00

FD 22 Schwarz	Bodenplatten	
310220000	Naxpro-Truss FD 22 Bodenplatte o. Bolzen und Splint RAL9005 - Schwarz - Seidenmatt	CHF 37.00

Preisliste 2024

Preise exkl. MwSt.

FD 23	Kantenmass: 220 x 195 mm / Tragrohr: 35 x 2 mm / Füllstäbe: 10 x 2 mm	
FD 23	**Strecken**	
300230250	Naxpro-Truss FD 23 Strecke 25 cm	CHF 69.50
300230500	Naxpro-Truss FD 23 Strecke 50 cm	CHF 78.50
300230750	Naxpro-Truss FD 23 Strecke 75 cm	CHF 87.50
300231000	Naxpro-Truss FD 23 Strecke 100 cm	CHF 96.00
300231250	Naxpro-Truss FD 23 Strecke 125 cm	CHF 114.00
300231500	Naxpro-Truss FD 23 Strecke 150 cm	CHF 122.50
300231750	Naxpro-Truss FD 23 Strecke 175 cm	CHF 135.50
300232000	Naxpro-Truss FD 23 Strecke 200 cm	CHF 140.50
300232500	Naxpro-Truss FD 23 Strecke 250 cm	CHF 167.00
300233000	Naxpro-Truss FD 23 Strecke 300 cm	CHF 189.50
300233500	Naxpro-Truss FD 23 Strecke 350 cm	CHF 255.00
300234000	Naxpro-Truss FD 23 Strecke 400 cm	CHF 300.50
FD 23	**Ecken**	
300230019	Naxpro-Truss FD 23 C19 45° 2 Weg Winkel	CHF 240.50
300230020	Naxpro-Truss FD 23 C20 60° 2 Weg Winkel	CHF 240.50
300230021	Naxpro-Truss FD 23 C21 90° 2 Weg Winkel	CHF 128.00
300230022	Naxpro-Truss FD 23 C22 120° 2 Weg Winkel	CHF 137.00
300230023	Naxpro-Truss FD 23 C23 135° 2 Weg Winkel	CHF 137.00
300230024	Naxpro-Truss FD 23 C24 90° 2 Weg Winkel	CHF 128.00
300238824	Naxpro-Truss FD 23 C24R 90° 2 Weg Winkel rund	CHF 189.50
300230025	Naxpro-Truss FD 23 C25 90° 2 Weg Winkel	CHF 128.00
300238825	Naxpro-Truss FD 23 C25R 90° 2 Weg Winkel rund	CHF 219.50
300230031	Naxpro-Truss FD 23 C31 90° 3 Weg Winkel	CHF 219.50
300230032	Naxpro-Truss FD 23 C32 90° 3 Weg Winkel	CHF 219.50
300230033	Naxpro-Truss FD 23 C33 90° 3 Weg Winkel	CHF 219.50
300230034	Naxpro-Truss FD 23 C34 90° 3 Weg Winkel	CHF 219.50
300230035	Naxpro-Truss FD 23 C35 90° 3 Weg Winkel	CHF 184.50
300230036	Naxpro-Truss FD 23 C36 90° 3 Weg Winkel	CHF 175.50
300230037	Naxpro-Truss FD 23 C37 90° 3 Weg Winkel	CHF 184.50
300230038	Naxpro-Truss FD 23 C38 90° 3 Weg Winkel	CHF 184.50
300230039	Naxpro-Truss FD 23 C39 90° 3 Weg Winkel	CHF 184.50
300230041	Naxpro-Truss FD 23 C41 90° 4 Weg Winkel	CHF 237.50
300230042	Naxpro-Truss FD 23 C42 90° 4 Weg Winkel	CHF 251.50
300230043	Naxpro-Truss FD 23 C43 90° 4 Weg Winkel	CHF 260.50
300230044	Naxpro-Truss FD 23 C44 90° 4 Weg Winkel	CHF 281.50

Preisliste 2024

Preise exkl. MwSt.

300230045	Naxpro-Truss FD 23 C45 90° 4 Weg Winkel	CHF 281.50
300230051	Naxpro-Truss FD 23 C51 90° 5 Weg Winkel	CHF 366.00
300230052	Naxpro-Truss FD 23 C52 90° 5 Weg Winkel	CHF 366.00
300230053	Naxpro-Truss FD 23 C53 90° 5 Weg Winkel	CHF 366.00
300230061	Naxpro-Truss FD 23 C61 90° 6 Weg Winkel	CHF 419.00
FD 23	**Kreise**	
301230020	Naxpro-Truss FD 23 Traversenkreis 2 m Spitze Oben/Unten	CHF 1'209.00
301230030	Naxpro-Truss FD 23 Traversenkreis 3 m Spitze Oben/Unten	CHF 1'814.00
301230040	Naxpro-Truss FD 23 Traversenkreis 4 m Spitze Oben/Unten	CHF 2'419.00
301230050	Naxpro-Truss FD 23 Traversenkreis 5 m Spitze Oben/Unten	CHF 3'024.50
301230060	Naxpro-Truss FD 23 Traversenkreis 6 m Spitze Oben/Unten	CHF 3'629.50
301230070	Naxpro-Truss FD 23 Traversenkreis 7 m Spitze Oben/Unten	CHF 4'234.50
301230080	Naxpro-Truss FD 23 Traversenkreis 8 m Spitze Oben/Unten	CHF 4'835.50
301230090	Naxpro-Truss FD 23 Traversenkreis 9 m Spitze Oben/Unten	CHF 5'440.50
301230100	Naxpro-Truss FD 23 Traversenkreis 10 m Spitze Oben/Unten	CHF 6'045.50
301231020	Naxpro-Truss FD 23 Traversenkreis 2 m Spitze Innen	CHF 1'209.00
301231030	Naxpro-Truss FD 23 Traversenkreis 3 m Spitze Innen	CHF 1'814.00
301231040	Naxpro-Truss FD 23 Traversenkreis 4 m Spitze Innen	CHF 2'419.00
301231050	Naxpro-Truss FD 23 Traversenkreis 5 m Spitze Innen	CHF 3'024.50
301231060	Naxpro-Truss FD 23 Traversenkreis 6 m Spitze Innen	CHF 3'629.50
301231070	Naxpro-Truss FD 23 Traversenkreis 7 m Spitze Innen	CHF 4'234.50
301231080	Naxpro-Truss FD 23 Traversenkreis 8 m Spitze Innen	CHF 4'835.50
301231090	Naxpro-Truss FD 23 Traversenkreis 9 m Spitze Innen	CHF 5'440.50
301231100	Naxpro-Truss FD 23 Traversenkreis 10 m Spitze Innen	CHF 6'044.50
301232020	Naxpro-Truss FD 23 Traversenkreis 2 m Spitze Außen	CHF 1'209.00
301232030	Naxpro-Truss FD 23 Traversenkreis 3 m Spitze Außen	CHF 1'814.00
301232040	Naxpro-Truss FD 23 Traversenkreis 4 m Spitze Außen	CHF 2'419.00
301232050	Naxpro-Truss FD 23 Traversenkreis 5 m Spitze Außen	CHF 3'024.50
301232060	Naxpro-Truss FD 23 Traversenkreis 6 m Spitze Außen	CHF 3'629.50
301232070	Naxpro-Truss FD 23 Traversenkreis 7 m Spitze Außen	CHF 4'234.50
301232080	Naxpro-Truss FD 23 Traversenkreis 8 m Spitze Außen	CHF 4'835.50
301232090	Naxpro-Truss FD 23 Traversenkreis 9 m Spitze Außen	CHF 5'440.50
301232100	Naxpro-Truss FD 23 Traversenkreis 10 m Spitze Außen	CHF 6'045.50
FD 23	**Bodenplatten**	
300230000	Naxpro-Truss FD 23 Traversen Bodenplatte o. Bolzen und Splint	CHF 38.00

Preisliste 2024

Preise exkl. MwSt.

FD 23 Schwarz	Strecken	
310230250	Naxpro-Truss FD 23 Strecke 25 cm RAL9005 - Schwarz - Seidenmatt	CHF 85.00
310230500	Naxpro-Truss FD 23 Strecke 50 cm RAL9005 - Schwarz - Seidenmatt	CHF 93.50
310230750	Naxpro-Truss FD 23 Strecke 75 cm RAL9005 - Schwarz - Seidenmatt	CHF 113.50
310231000	Naxpro-Truss FD 23 Strecke 100 cm RAL9005 - Schwarz - Seidenmatt	CHF 119.00
310231250	Naxpro-Truss FD 23 Strecke 125 cm RAL9005 - Schwarz - Seidenmatt	CHF 143.50
310231500	Naxpro-Truss FD 23 Strecke 150 cm RAL9005 - Schwarz - Seidenmatt	CHF 167.50
310231750	Naxpro-Truss FD 23 Strecke 175 cm RAL9005 - Schwarz - Seidenmatt	CHF 187.00
310232000	Naxpro-Truss FD 23 Strecke 200 cm RAL9005 - Schwarz - Seidenmatt	CHF 204.00
310232500	Naxpro-Truss FD 23 Strecke 250 cm RAL9005 - Schwarz - Seidenmatt	CHF 241.00
310233000	Naxpro-Truss FD 23 Strecke 300 cm RAL9005 - Schwarz - Seidenmatt	CHF 276.00
310233500	Naxpro-Truss FD 23 Strecke 350 cm RAL9005 - Schwarz - Seidenmatt	CHF 330.00
310234000	Naxpro-Truss FD 23 Strecke 400 cm RAL9005 - Schwarz - Seidenmatt	CHF 354.50

FD 23 Schwarz	Ecken	
310230019	Naxpro-Truss FD 23 C19 45° 2 Weg Winkel RAL9005 - Schwarz - Seidenmatt	CHF 235.50
310230020	Naxpro-Truss FD 23 C20 60° 2 Weg Winkel RAL9005 - Schwarz - Seidenmatt	CHF 235.50
310230021	Naxpro-Truss FD 23 C21 90° 2 Weg Winkel RAL9005 - Schwarz - Seidenmatt	CHF 194.00
310230022	Naxpro-Truss FD 23 C22 120° 2 Weg Winkel RAL9005 - Schwarz - Seidenmatt	CHF 194.00
310230023	Naxpro-Truss FD 23 C23 135° 2 Weg Winkel RAL9005 - Schwarz - Seidenmatt	CHF 194.00
310230024	Naxpro-Truss FD 23 C24 90° 2 Weg Winkel RAL9005 - Schwarz - Seidenmatt	CHF 194.00
310230025	Naxpro-Truss FD 23 C25 90° 2 Weg Winkel RAL9005 - Schwarz - Seidenmatt	CHF 194.00
310230031	Naxpro-Truss FD 23 C31 90° 3 Weg Winkel RAL9005 - Schwarz - Seidenmatt	CHF 250.50
310230032	Naxpro-Truss FD 23 C32 90° 3 Weg Winkel RAL9005 - Schwarz - Seidenmatt	CHF 250.50
310230033	Naxpro-Truss FD 23 C33 90° 3 Weg Winkel RAL9005 - Schwarz - Seidenmatt	CHF 250.50
310230034	Naxpro-Truss FD 23 C34 90° 3 Weg Winkel RAL9005 - Schwarz - Seidenmatt	CHF 250.50
310230035	Naxpro-Truss FD 23 C35 90° 3 Weg Winkel RAL9005 - Schwarz - Seidenmatt	CHF 250.50
310230036	Naxpro-Truss FD 23 C36 90° 3 Weg Winkel RAL9005 - Schwarz - Seidenmatt	CHF 250.50
310230037	Naxpro-Truss FD 23 C37 90° 3 Weg Winkel RAL9005 - Schwarz - Seidenmatt	CHF 250.50
310230038	Naxpro-Truss FD 23 C38 90° 3 Weg Winkel RAL9005 - Schwarz - Seidenmatt	CHF 250.50
310230039	Naxpro-Truss FD 23 C39 90° 3 Weg Winkel RAL9005 - Schwarz - Seidenmatt	CHF 250.50
310230041	Naxpro-Truss FD 23 C41 90° 4 Weg Winkel RAL9005 - Schwarz - Seidenmatt	CHF 273.00
310230042	Naxpro-Truss FD 23 C42 90° 4 Weg Winkel RAL9005 - Schwarz - Seidenmatt	CHF 273.00
310230043	Naxpro-Truss FD 23 C43 90° 4 Weg Winkel RAL9005 - Schwarz - Seidenmatt	CHF 273.00
310230044	Naxpro-Truss FD 23 C44 90° 4 Weg Winkel RAL9005 - Schwarz - Seidenmatt	CHF 330.00
310230045	Naxpro-Truss FD 23 C45 90° 4 Weg Winkel RAL9005 - Schwarz - Seidenmatt	CHF 330.00
310230051	Naxpro-Truss FD 23 C51 90° 5 Weg Winkel RAL9005 - Schwarz - Seidenmatt	CHF 401.50
310230052	Naxpro-Truss FD 23 C52 90° 5 Weg Winkel RAL9005 - Schwarz - Seidenmatt	CHF 401.50

Preisliste 2024

Preise exkl. MwSt.

310230053	Naxpro-Truss FD 23 C53 90° 5 Weg Winkel RAL9005 - Schwarz - Seidenmatt	CHF 411.00
310230061	Naxpro-Truss FD 23 C61 90° 6 Weg Winkel RAL9005 - Schwarz - Seidenmatt	CHF 472.00
FD 23 Schwarz	**Bodenplatten**	
310230000	Naxpro-Truss FD 23 Bodenplatte o. Bolzen und Splint RAL9005 - Schwarz - Seidenmatt	CHF 46.50

Preisliste 2024

Preise exkl. MwSt.

FD 24 — Kantenmass: 220 x 220 mm / Tragrohr: 35 x 2 mm / Füllstäbe: 10 x 2 mm

FD 24	**Strecken**	
300240250	Naxpro-Truss FD 24 Strecke 25 cm	CHF 112.50
300240280	Naxpro-Truss FD 24 Strecke 28 cm	CHF 118.00
300240500	Naxpro-Truss FD 24 Strecke 50 cm	CHF 122.00
300240560	Naxpro-Truss FD 24 Strecke 56 cm	CHF 127.50
300240750	Naxpro-Truss FD 24 Strecke 75 cm	CHF 131.50
300241000	Naxpro-Truss FD 24 Strecke 100 cm	CHF 146.50
300241250	Naxpro-Truss FD 24 Strecke 125 cm	CHF 150.50
300241500	Naxpro-Truss FD 24 Strecke 150 cm	CHF 160.00
300241750	Naxpro-Truss FD 24 Strecke 175 cm	CHF 178.50
300242000	Naxpro-Truss FD 24 Strecke 200 cm	CHF 188.00
300242500	Naxpro-Truss FD 24 Strecke 250 cm	CHF 226.00
300243000	Naxpro-Truss FD 24 Strecke 300 cm	CHF 264.00
300243500	Naxpro-Truss FD 24 Strecke 350 cm	CHF 340.50
300244000	Naxpro-Truss FD 24 Strecke 400 cm	CHF 386.50
FD 24	**Ecken**	
300240019	Naxpro-Truss FD 24 C19 45° 2 Weg Winkel	CHF 282.50
300240020	Naxpro-Truss FD 24 C20 60° 2 Weg Winkel	CHF 282.50
300240021	Naxpro-Truss FD 24 C21 90° 2 Weg Winkel	CHF 188.00
300248821	Naxpro-Truss FD 24 C21R 90° 2 Weg Winkel rund	CHF 269.50
300240022	Naxpro-Truss FD 24 C22 120° 2 Weg Winkel	CHF 207.00
300240023	Naxpro-Truss FD 24 C23 135° 2 Weg Winkel	CHF 207.00
300240030	Naxpro-Truss FD 24 C30 90° 3 Weg Winkel	CHF 301.50
300240035	Naxpro-Truss FD 24 C35 90° 3 Weg Winkel	CHF 264.00
300240040	Naxpro-Truss FD 24 C40 90° 4 Weg Winkel	CHF 354.50
300240041	Naxpro-Truss FD 24 C41 90° 4 Weg Winkel	CHF 345.00
300240055	Naxpro-Truss FD 24 C55 90° 5 Weg Winkel	CHF 439.50
300240065	Naxpro-Truss FD 24 C65 90° 6 Weg Winkel	CHF 472.00
300246666	Naxpro-Truss FD 24 Boxcorner mit 8 Halbverbinder, inkl. Schrauben M8	CHF 273.00
FD 24	**Kreise**	
301240020	Naxpro-Truss FD 24 Traversenkreis 2 m	CHF 1'587.50
301240030	Naxpro-Truss FD 24 Traversenkreis 3 m	CHF 2'494.00
301240040	Naxpro-Truss FD 24 Traversenkreis 4 m	CHF 3'175.50
301240050	Naxpro-Truss FD 24 Traversenkreis 5 m	CHF 3'966.00
301240060	Naxpro-Truss FD 24 Traversenkreis 6 m	CHF 4'760.00

Preisliste 2024

Preise exkl. MwSt.

301240070	Naxpro-Truss FD 24 Traversenkreis 7 m	CHF 5'554.00
301240080	Naxpro-Truss FD 24 Traversenkreis 8 m	CHF 6'348.00
301240090	Naxpro-Truss FD 24 Traversenkreis 9 m	CHF 7'136.50
301240100	Naxpro-Truss FD 24 Traversenkreis 10 m	CHF 7'931.00
FD 24	**Bodenplatten**	
300240000	Naxpro-Truss FD 24 Traversen Bodenplatte o. Bolzen und Splint	CHF 51.00
FD 24 Schwarz	**Strecken**	
310240250	Naxpro-Truss FD 24 Strecke 25 cm RAL9005 - Schwarz - Seidenmatt	CHF 122.00
310240280	Naxpro-Truss FD 24 Strecke 28 cm RAL9005 - Schwarz - Seidenmatt	CHF 131.50
310240500	Naxpro-Truss FD 24 Strecke 50 cm RAL9005 - Schwarz - Seidenmatt	CHF 137.00
310240560	Naxpro-Truss FD 24 Strecke 56 cm RAL9005 - Schwarz - Seidenmatt	CHF 141.00
310240750	Naxpro-Truss FD 24 Strecke 75 cm RAL9005 - Schwarz - Seidenmatt	CHF 150.50
310241000	Naxpro-Truss FD 24 Strecke 100 cm RAL9005 - Schwarz - Seidenmatt	CHF 175.00
310241250	Naxpro-Truss FD 24 Strecke 125 cm RAL9005 - Schwarz - Seidenmatt	CHF 197.50
310241500	Naxpro-Truss FD 24 Strecke 150 cm RAL9005 - Schwarz - Seidenmatt	CHF 222.00
310241750	Naxpro-Truss FD 24 Strecke 175 cm RAL9005 - Schwarz - Seidenmatt	CHF 246.00
310242000	Naxpro-Truss FD 24 Strecke 200 cm RAL9005 - Schwarz - Seidenmatt	CHF 273.00
310242500	Naxpro-Truss FD 24 Strecke 250 cm RAL9005 - Schwarz - Seidenmatt	CHF 320.50
310243000	Naxpro-Truss FD 24 Strecke 300 cm RAL9005 - Schwarz - Seidenmatt	CHF 368.50
310243500	Naxpro-Truss FD 24 Strecke 350 cm RAL9005 - Schwarz - Seidenmatt	CHF 424.50
310244000	Naxpro-Truss FD 24 Strecke 400 cm RAL9005 - Schwarz - Seidenmatt	CHF 472.00
FD 24 Schwarz	**Ecken**	
310240019	Naxpro-Truss FD 24 C19 45° 2 Weg Winkel RAL9005 - Schwarz - Seidenmatt	CHF 320.50
310240020	Naxpro-Truss FD 24 C20 60° 2 Weg Winkel RAL9005 - Schwarz - Seidenmatt	CHF 320.50
310240021	Naxpro-Truss FD 24 C21 90° 2 Weg Winkel RAL9005 - Schwarz - Seidenmatt	CHF 260.00
310248821	Naxpro-Truss FD 24 C21R 90° 2 Weg Winkel RAL9005 - Schwarz - Seidenmatt	CHF 282.50
310240022	Naxpro-Truss FD 24 C22 120° 2 Weg Winkel RAL9005 - Schwarz - Seidenmatt	CHF 260.00
310240023	Naxpro-Truss FD 24 C23 135° 2 Weg Winkel RAL9005 - Schwarz - Seidenmatt	CHF 260.00
310240030	Naxpro-Truss FD 24 C30 90° 3 Weg Winkel RAL9005 - Schwarz - Seidenmatt	CHF 330.00
310240035	Naxpro-Truss FD 24 C35 90° 3 Weg Winkel RAL9005 - Schwarz - Seidenmatt	CHF 288.50
310240040	Naxpro-Truss FD 24 C40 90° 4 Weg Winkel RAL9005 - Schwarz - Seidenmatt	CHF 377.00
310240041	Naxpro-Truss FD 24 C41 90° 4 Weg Winkel RAL9005 - Schwarz - Seidenmatt	CHF 358.50
310240055	Naxpro-Truss FD 24 C55 90° 5 Weg Winkel RAL9005 - Schwarz - Seidenmatt	CHF 468.00
310240065	Naxpro-Truss FD 24 C65 90° 6 Weg Winkel RAL9005 - Schwarz - Seidenmatt	CHF 518.50
FD 24 Schwarz	**Bodenplatten**	
310240000	Naxpro-Truss FD 24 Bodenplatte o. Bolzen und Splint RAL9005 - Schwarz - Seidenmatt	CHF 56.00

Preisliste 2024

Preise exkl. MwSt.

FD 21 - 24	Zubehör	
FD 21 - 24	**Universal-Ecken**	
300216666	Naxpro-Truss FD 21 - 24 Boxcorner - Würfel mit 6 Anschlusspunkten und 2 Halbverbinder, inkl. Schrauben M8	CHF 26.50
300246667	Naxpro-Truss Halb-Konusverbinder für FD 21 - 24 Boxcorner, inkl. Schraube M8	CHF 10.50
300246670	Naxpro-Truss FD 24 auf FD 22 Adapter Boxcorner mit 6 Halbverbinder, inkl. Schrauben M8	CHF 175.50
FD 21 - 24	**Universal-Bodenplatten**	
300000090	Naxpro-Truss Multi Base Stahl verz. 800 x 800 x 5 mm für FD21-HD44	CHF 329.00
300000095	Naxpro-Truss Multi Base Stahl verz. 800 x 800 x 10 mm für FD21-HD44	CHF 441.00
300000097	Naxpro-Truss Multi Base Rund Stahl verz. d=650 x 15 mm für FD21-HD44	CHF 610.50
300000099	Naxpro-Truss Multi Base Stahl verz. 800 x 800 x 15 mm für FD21-HD44	CHF 656.50
300000598	Naxpro-Truss FD 21 - 24 Stahlplatte für 24er System 240 x 240 x 10 mm, verz. mit Halbkonus	CHF 114.00
FD 21 - 24	**Konusverbinder, Bolzen & Splinten**	
300000525	Naxpro-Truss FD 21 - 24 Konus einzeln	CHF 5.20
300000515	Naxpro-Truss FD 21 - 24 Bolzen einzeln	CHF 2.20
300000506	Naxpro-Truss FD 21 - 24 Bolzen Kurz	CHF 3.50
300000530	Naxpro-Truss FD 21 - 24 R-Clip einzeln	CHF 0.20
300000552	Naxpro-Truss FD 21 - 24 Verbinderset (4) 4 x Konus, 8 x Bolzen, 8 x R-Clip	CHF 35.50
300000553	Naxpro-Truss FD 21 - 24 Verbinderset (3) 3 x Konus, 6 x Bolzen, 6 x R-Clip	CHF 26.50
300000554	Naxpro-Truss FD 21 - 24 Verbinderset (2) 2 x Konus, 4 x Bolzen, 4 x R-Clip	CHF 18.00
300000555	Naxpro-Truss FD 21 - 24 Verbinderset (1) 1 x Konus, 2 x Bolzen, 2 x R-Clip	CHF 8.80
300000520	Naxpro-Truss FD 21 - 24 Bolzen einzeln mit M5 Gewinde	CHF 2.40
300000521	Naxpro-Truss FD 21 - 24 Bolzen einzeln mit M5 Gewinde - Edelstahlversion	CHF 7.50
300000510	Naxpro-Truss FD 21 - 24 Halbkonus einzeln mit M8 Gewinde	CHF 5.20
300000540	Naxpro-Truss FD 21 - 24 Halbkonus M8+10 mm Space und 35 mm Ring o.Bolzen und Splint	CHF 8.70
300000535	Naxpro-Truss FD 21 - 24 Abschluss Stück Rund Alu - ohne Bolzen und Splint	CHF 6.60
300000575	Naxpro-Truss Adapterkonus von FD 24 auf FD 22 links	CHF 6.20
300000577	Naxpro-Truss Adapterkonus von FD 24 auf FD 22 rechts	CHF 6.20
300000579	Naxpro-Truss Adapterkonus von FD 23 auf FD 22 links	CHF 6.20
300000581	Naxpro-Truss Adapterkonus von FD 23 auf FD 22 rechts	CHF 6.20
300000583	Naxpro-Truss Adapterkonus FD 21 - 24 von 90° auf 0° rechts	CHF 6.20
300000585	Naxpro-Truss Adapterkonus FD 21 - 24 von 90° auf 0° links	CHF 6.20
300000587	Naxpro-Truss Adapterkonus FD 21 - 24 von 180° auf 0°	CHF 6.20
400204902	Naxpro-Truss Halbkonusset 20 für 50 mm Profil	CHF 4.50
300000512	Naxpro-Truss FD 21 - 24 - Hülse 5.5 cm für M8 Sechskantschraube	CHF 10.50

Preisliste 2024

Preise exkl. MwSt.

FD 21 - 24	**Abstandshalter**	
300000201	Naxpro-Truss FD 21 - 24 Abstandshalter Spacer male 1 cm	CHF 12.00
300000202	Naxpro-Truss FD 21 - 24 Abstandshalter Spacer male 2 cm	CHF 13.00
300000203	Naxpro-Truss FD 21 - 24 Abstandshalter Spacer male 3 cm	CHF 13.00
300000204	Naxpro-Truss FD 21 - 24 Abstandshalter Spacer male 4 cm	CHF 13.50
300000205	Naxpro-Truss FD 21 - 24 Abstandshalter Spacer male 5 cm	CHF 14.00
300000206	Naxpro-Truss FD 21 - 24 Abstandshalter Spacer male 6 cm	CHF 14.50
300000207	Naxpro-Truss FD 21 - 24 Abstandshalter Spacer male 7 cm	CHF 16.00
300000208	Naxpro-Truss FD 21 - 24 Abstandshalter Spacer male 8 cm	CHF 16.50
300000209	Naxpro-Truss FD 21 - 24 Abstandshalter Spacer male 9 cm	CHF 17.00
300000210	Naxpro-Truss FD 21 - 24 Abstandshalter Spacer male 10 cm	CHF 17.00
300000211	Naxpro-Truss FD 21 - 24 Abstandshalter Spacer female 11 cm	CHF 11.50
300000212	Naxpro-Truss FD 21 - 24 Abstandshalter Spacer female 12 cm	CHF 11.00
300000213	Naxpro-Truss FD 21 - 24 Abstandshalter Spacer female 13 cm	CHF 14.00
300000214	Naxpro-Truss FD 21 - 24 Abstandshalter Spacer female 14 cm	CHF 14.50
300000215	Naxpro-Truss FD 21 - 24 Abstandshalter Spacer female 15 cm	CHF 15.00
300000216	Naxpro-Truss FD 21 - 24 Abstandshalter Spacer female 16 cm	CHF 15.50
FD 21 - 24	**Knickelemente**	
300000556	Naxpro-Truss FD 21 - 24 Flex Knickelement fixierbar auf +/-/45°/60°/90° ohne Halbkonus M8	CHF 35.50
300000560	Naxpro-Truss FD 21 - 24 Knickelement Links Standard Hinge Part	CHF 30.00
300000565	Naxpro-Truss FD 21 - 24 Knickelement Rechts Standard Hinge Part	CHF 30.00
300000559	Naxpro-Truss Bolzen für Knickelement Hinge Part - FD 21 - 24	CHF 12.50

Preisliste 2024

Preise exkl. MwSt.

FD 31	Tragrohr: 50 x 2 mm	
FD 31	**Strecken**	
300310210	Naxpro-Truss FD 31 Strecke 21 cm	CHF 31.50
300310250	Naxpro-Truss FD 31 Strecke 25 cm	CHF 33.00
300310500	Naxpro-Truss FD 31 Strecke 50 cm	CHF 35.00
300310750	Naxpro-Truss FD 31 Strecke 75 cm	CHF 37.00
300311000	Naxpro-Truss FD 31 Strecke 100 cm	CHF 38.00
300311250	Naxpro-Truss FD 31 Strecke 125 cm	CHF 41.00
300311500	Naxpro-Truss FD 31 Strecke 150 cm	CHF 45.00
300311750	Naxpro-Truss FD 31 Strecke 175 cm	CHF 47.50
300312000	Naxpro-Truss FD 31 Strecke 200 cm	CHF 49.50
300312250	Naxpro-Truss FD 31 Strecke 225 cm	CHF 52.50
300312500	Naxpro-Truss FD 31 Strecke 250 cm	CHF 55.50
300313000	Naxpro-Truss FD 31 Strecke 300 cm	CHF 59.50
300313500	Naxpro-Truss FD 31 Strecke 350 cm	CHF 63.50
300314000	Naxpro-Truss FD 31 Strecke 400 cm	CHF 70.00
300314500	Naxpro-Truss FD 31 Strecke 450 cm	CHF 73.00
300315000	Naxpro-Truss FD 31 Strecke 500 cm	CHF 78.00
FD 31	**Ecken**	
300310019	Naxpro-Truss FD 31 C19 45° 2 Weg Winkel	CHF 53.50
300310020	Naxpro-Truss FD 31 C20 60° 2 Weg Winkel	CHF 53.50
300310021	Naxpro-Truss FD 31 C21 90° 2 Weg Winkel	CHF 53.50
300310022	Naxpro-Truss FD 31 C22 120° 2 Weg Winkel	CHF 53.50
300310023	Naxpro-Truss FD 31 C23 135° 2 Weg Winkel	CHF 53.50
300310030	Naxpro-Truss FD 31 C30 90° 3 Weg Winkel	CHF 96.50
300310035	Naxpro-Truss FD 31 C35 / C36 90° 3 Weg Winkel	CHF 82.50
300310040	Naxpro-Truss FD 31 C40 90° 4 Weg Winkel	CHF 106.00
300310041	Naxpro-Truss FD 31 C41 90° 4 Weg Winkel	CHF 102.00
FD 31	**Kreise**	
301310020	Naxpro-Truss FD 31 Traversenkreis 2 m	CHF 345.00
301310030	Naxpro-Truss FD 31 Traversenkreis 3 m	CHF 519.00
301310040	Naxpro-Truss FD 31 Traversenkreis 4 m	CHF 685.50
301310050	Naxpro-Truss FD 31 Traversenkreis 5 m	CHF 846.00
301310060	Naxpro-Truss FD 31 Traversenkreis 6 m	CHF 1'016.50
301310070	Naxpro-Truss FD 31 Traversenkreis 7 m	CHF 1'181.00
301310080	Naxpro-Truss FD 31 Traversenkreis 8 m	CHF 1'351.00

Preisliste 2024

Preise exkl. MwSt.

301310090	Naxpro-Truss FD 31 Traversenkreis 9 m	CHF 1'521.00
301310100	Naxpro-Truss FD 31 Traversenkreis 10 m	CHF 1'691.50
FD 31	**Bodenplatten**	
300310000	Naxpro-Truss FD 31 Traversen Bodenplatte o. Bolzen und Splint	CHF 24.00
300310001	Naxpro-Truss FD 31 - 10 cm Bodenplatte o. Bolzen und Splint	CHF 26.00
FD 31	**U-Frame**	
300316050	Naxpro-Truss FD 31 U-Frame 50 Low - Modulares Rigging System	CHF 112.00
300316051	Naxpro-Truss FD 31 U-Frame 50 High - Modulares Rigging System	CHF 121.50
300316055	Naxpro-Truss FD 31 U-Top 50 - Modulares Rigging System	CHF 116.00
300316100	Naxpro-Truss FD 31 U-Frame 100 - Modulares Rigging System	CHF 164.50
300316105	Naxpro-Truss FD 31 U-Top 100 - Modulares Rigging System	CHF 174.00
FD 31 Schwarz	**Strecken**	
310310210	Naxpro-Truss FD 31 Strecke 21 cm Schwarz RAL9005 - Schwarz - Seidenmatt	CHF 31.50
310310250	Naxpro-Truss FD 31 Strecke 25 cm Schwarz RAL9005 - Schwarz - Seidenmatt	CHF 34.00
310310500	Naxpro-Truss FD 31 Strecke 50 cm Schwarz RAL9005 - Schwarz - Seidenmatt	CHF 36.00
310310750	Naxpro-Truss FD 31 Strecke 75 cm Schwarz RAL9005 - Schwarz - Seidenmatt	CHF 47.50
310311000	Naxpro-Truss FD 31 Strecke 100 cm Schwarz RAL9005 - Schwarz - Seidenmatt	CHF 53.00
310311250	Naxpro-Truss FD 31 Strecke 125 cm Schwarz RAL9005 - Schwarz - Seidenmatt	CHF 57.50
310311500	Naxpro-Truss FD 31 Strecke 150 cm Schwarz RAL9005 - Schwarz - Seidenmatt	CHF 62.50
310311750	Naxpro-Truss FD 31 Strecke 175 cm Schwarz RAL9005 - Schwarz - Seidenmatt	CHF 67.00
310312000	Naxpro-Truss FD 31 Strecke 200 cm Schwarz RAL9005 - Schwarz - Seidenmatt	CHF 72.00
310312250	Naxpro-Truss FD 31 Strecke 225 cm Schwarz RAL9005 - Schwarz - Seidenmatt	CHF 77.50
310312500	Naxpro-Truss FD 31 Strecke 250 cm Schwarz RAL9005 - Schwarz - Seidenmatt	CHF 87.00
310313000	Naxpro-Truss FD 31 Strecke 300 cm Schwarz RAL9005 - Schwarz - Seidenmatt	CHF 95.50
310313500	Naxpro-Truss FD 31 Strecke 350 cm Schwarz RAL9005 - Schwarz - Seidenmatt	CHF 110.50
310314000	Naxpro-Truss FD 31 Strecke 400 cm Schwarz RAL9005 - Schwarz - Seidenmatt	CHF 126.00
310314500	Naxpro-Truss FD 31 Strecke 450 cm Schwarz RAL9005 - Schwarz - Seidenmatt	CHF 146.50
310315000	Naxpro-Truss FD 31 Strecke 500 cm Schwarz RAL9005 - Schwarz - Seidenmatt	CHF 169.00
FD 31 Schwarz	**Ecken**	
310310019	Naxpro-Truss FD 31 C19 45° 2 Weg Winkel RAL9005 - Schwarz - Seidenmatt	CHF 74.50
310310020	Naxpro-Truss FD 31 C20 60° 2 Weg Winkel RAL9005 - Schwarz - Seidenmatt	CHF 74.50
310310021	Naxpro-Truss FD 31 C21 90° 2 Weg Winkel RAL9005 - Schwarz - Seidenmatt	CHF 63.00
310310022	Naxpro-Truss FD 31 C22 120° 2 Weg Winkel RAL9005 - Schwarz - Seidenmatt	CHF 74.50
310310023	Naxpro-Truss FD 31 C23 135° 2 Weg Winkel RAL9005 - Schwarz - Seidenmatt	CHF 74.50
310310030	Naxpro-Truss FD 31 C30 90° 3 Weg Winkel RAL9005 - Schwarz - Seidenmatt	CHF 108.50

Preisliste 2024

Preise exkl. MwSt.

310310035	Naxpro-Truss FD 31 C35/C36 90° 3 Weg Winkel RAL9005 - Schwarz - Seidenmatt	CHF 93.50
310310040	Naxpro-Truss FD 31 C40 90° 4 Weg Winkel RAL9005 - Schwarz - Seidenmatt	CHF 118.00
310310041	Naxpro-Truss FD 31 C41 90° 4 Weg Winkel RAL9005 - Schwarz - Seidenmatt	CHF 103.00
FD 31 Schwarz	**Bodenplatten**	
310310000	Naxpro-Truss FD 31 Bodenplatte male rund o. Bolzen und Splint RAL9005 - Schwarz - Seidenmatt	CHF 28.00

ED 31 analog FD 31, mit integrierter Stromschiene

ED 31	Strecken	
311310500	Naxpro-Truss ED 31 Strecke 50 cm	CHF 245.00
311310750	Naxpro-Truss ED 31 Strecke 75 cm	CHF 250.50
311311000	Naxpro-Truss ED 31 Strecke 100 cm	CHF 255.50
311311250	Naxpro-Truss ED 31 Strecke 125 cm	CHF 264.00
311311500	Naxpro-Truss ED 31 Strecke 150 cm	CHF 282.50
311311750	Naxpro-Truss ED 31 Strecke 175 cm	CHF 288.50
311312000	Naxpro-Truss ED 31 Strecke 200 cm	CHF 292.00
311312500	Naxpro-Truss ED 31 Strecke 250 cm	CHF 320.50
311313000	Naxpro-Truss ED 31 Strecke 300 cm	CHF 326.00
311313500	Naxpro-Truss ED 31 Strecke 350 cm	CHF 368.00
311314000	Naxpro-Truss ED 31 Strecke 400 cm	CHF 373.50

Preisliste 2024

Preise exkl. MwSt.

FD 32	Kantenmass: 290 mm / Tragrohr: 50 x 2 mm / Füllstäbe: 20 x 2 mm	
FD 32	**Strecken**	
300320250	Naxpro-Truss FD 32 Strecke 25 cm	CHF 63.50
300320500	Naxpro-Truss FD 32 Strecke 50 cm	CHF 67.00
300320750	Naxpro-Truss FD 32 Strecke 75 cm	CHF 77.00
300321000	Naxpro-Truss FD 32 Strecke 100 cm	CHF 86.50
300321250	Naxpro-Truss FD 32 Strecke 125 cm	CHF 96.50
300321500	Naxpro-Truss FD 32 Strecke 150 cm	CHF 102.00
300321750	Naxpro-Truss FD 32 Strecke 175 cm	CHF 116.00
300322000	Naxpro-Truss FD 32 Strecke 200 cm	CHF 125.50
300322500	Naxpro-Truss FD 32 Strecke 250 cm	CHF 145.00
300323000	Naxpro-Truss FD 32 Strecke 300 cm	CHF 164.50
300323500	Naxpro-Truss FD 32 Strecke 350 cm	CHF 184.00
300324000	Naxpro-Truss FD 32 Strecke 400 cm	CHF 193.50
300324500	Naxpro-Truss FD 32 Strecke 450 cm	CHF 213.00
300325000	Naxpro-Truss FD 32 Strecke 500 cm	CHF 232.50
FD 32	**Ecken**	
300320194	Naxpro-Truss FD 32 C19H 45° 2 Weg Winkel	CHF 135.50
300320195	Naxpro-Truss FD 32 C19V 45° 2 Weg Winkel	CHF 152.50
300320204	Naxpro-Truss FD 32 C20H 60° 2 Weg Winkel	CHF 131.50
300320205	Naxpro-Truss FD 32 C20V 60° 2 Weg Winkel	CHF 131.50
300320214	Naxpro-Truss FD 32 C21H 90° 2 Weg Winkel	CHF 116.00
300320215	Naxpro-Truss FD 32 C21V 90° 2 Weg Winkel	CHF 116.00
300320224	Naxpro-Truss FD 32 C22H 120° 2 Weg Winkel	CHF 116.00
300320225	Naxpro-Truss FD 32 C22V 120° 2 Weg Winkel	CHF 116.00
300320234	Naxpro-Truss FD 32 C23H 135° 2 Weg Winkel	CHF 116.00
300320235	Naxpro-Truss FD 32 C23V 135° 2 Weg Winkel	CHF 116.00
300320314	Naxpro-Truss FD 32 C31H 90° 3 Weg Winkel	CHF 174.00
300320315	Naxpro-Truss FD 32 C31V 90° 3 Weg Winkel	CHF 174.00
300320354	Naxpro-Truss FD 32 C35H 90° 3 Weg Winkel	CHF 164.50
300320355	Naxpro-Truss FD 32 C35V 90° 3 Weg Winkel	CHF 164.50
300320414	Naxpro-Truss FD 32 C41H 90° 4 Weg Winkel	CHF 184.00
300320415	Naxpro-Truss FD 32 C41V 90° 4 Weg Winkel	CHF 184.00
300320424	Naxpro-Truss FD 32 C42H 90° 4 Weg Winkel	CHF 193.50
300320425	Naxpro-Truss FD 32 C42V 90° 4 Weg Winkel	CHF 193.50
300326666	Naxpro-Truss FD 32 Boxcorner mit 4 Halbverbinder, inkl. Schrauben M12	CHF 116.00

Preisliste 2024

Preise exkl. MwSt.

FD 32	**Kreise**	
301324020	Naxpro-Truss FD 32 Traversenkreis 2 m Horizontal	CHF 770.50
301324030	Naxpro-Truss FD 32 Traversenkreis 3 m Horizontal	CHF 1'158.00
301324040	Naxpro-Truss FD 32 Traversenkreis 4 m Horizontal	CHF 1'540.00
301324050	Naxpro-Truss FD 32 Traversenkreis 5 m Horizontal	CHF 1'924.00
301324060	Naxpro-Truss FD 32 Traversenkreis 6 m Horizontal	CHF 2'311.50
301324070	Naxpro-Truss FD 32 Traversenkreis 7 m Horizontal	CHF 2'693.50
301324080	Naxpro-Truss FD 32 Traversenkreis 8 m Horizontal	CHF 3'077.00
301324090	Naxpro-Truss FD 32 Traversenkreis 9 m Horizontal	CHF 3'465.00
301324100	Naxpro-Truss FD 32 Traversenkreis 10 m Horizontal	CHF 3'847.00
301325020	Naxpro-Truss FD 32 Traversenkreis 2 m Vertikal	CHF 770.50
301325030	Naxpro-Truss FD 32 Traversenkreis 3 m Vertikal	CHF 1'158.00
301325040	Naxpro-Truss FD 32 Traversenkreis 4 m Vertikal	CHF 1'540.00
301325050	Naxpro-Truss FD 32 Traversenkreis 5 m Vertikal	CHF 1'924.00
301325060	Naxpro-Truss FD 32 Traversenkreis 6 m Vertikal	CHF 2'311.50
301325070	Naxpro-Truss FD 32 Traversenkreis 7 m Vertikal	CHF 2'693.50
301325080	Naxpro-Truss FD 32 Traversenkreis 8 m Vertikal	CHF 3'077.00
301325090	Naxpro-Truss FD 32 Traversenkreis 9 m Vertikal	CHF 3'465.00
301325100	Naxpro-Truss FD 32 Traversenkreis 10 m Vertikal	CHF 3'847.00
FD 32	**Bodenplatten**	
300320000	Naxpro-Truss FD 32 Traversen Bodenplatte o. Bolzen und Splint	CHF 42.00
FD 32 Schwarz	**Strecken**	
310320250	Naxpro-Truss FD 32 Strecke 25 cm RAL9005 - Schwarz - Seidenmatt	CHF 65.00
310320500	Naxpro-Truss FD 32 Strecke 50 cm RAL9005 - Schwarz - Seidenmatt	CHF 79.50
310320750	Naxpro-Truss FD 32 Strecke 75 cm RAL9005 - Schwarz - Seidenmatt	CHF 96.50
310321000	Naxpro-Truss FD 32 Strecke 100 cm RAL9005 - Schwarz - Seidenmatt	CHF 110.50
310321250	Naxpro-Truss FD 32 Strecke 125 cm RAL9005 - Schwarz - Seidenmatt	CHF 126.50
310321500	Naxpro-Truss FD 32 Strecke 150 cm RAL9005 - Schwarz - Seidenmatt	CHF 146.50
310321750	Naxpro-Truss FD 32 Strecke 175 cm RAL9005 - Schwarz - Seidenmatt	CHF 157.00
310322000	Naxpro-Truss FD 32 Strecke 200 cm RAL9005 - Schwarz - Seidenmatt	CHF 172.00
310322500	Naxpro-Truss FD 32 Strecke 250 cm RAL9005 - Schwarz - Seidenmatt	CHF 206.00
310323000	Naxpro-Truss FD 32 Strecke 300 cm RAL9005 - Schwarz - Seidenmatt	CHF 241.00
310323500	Naxpro-Truss FD 32 Strecke 350 cm RAL9005 - Schwarz - Seidenmatt	CHF 277.00
310324000	Naxpro-Truss FD 32 Strecke 400 cm RAL9005 - Schwarz - Seidenmatt	CHF 308.00
310324500	Naxpro-Truss FD 32 Strecke 450 cm RAL9005 - Schwarz - Seidenmatt	CHF 357.50
310325000	Naxpro-Truss FD 32 Strecke 500 cm RAL9005 - Schwarz - Seidenmatt	CHF 374.50

Preisliste 2024

Preise exkl. MwSt.

FD 32 Schwarz	Ecken	
310320194	Naxpro-Truss FD 32 C19H 45° 2 Weg Winkel RAL9005 - Schwarz - Seidenmatt	CHF 178.50
310320195	Naxpro-Truss FD 32 C19V 45° 2 Weg Winkel RAL9005 - Schwarz - Seidenmatt	CHF 178.50
310320204	Naxpro-Truss FD 32 C20H 60° 2 Weg Winkel RAL9005 - Schwarz - Seidenmatt	CHF 178.50
310320205	Naxpro-Truss FD 32 C20V 60° 2 Weg Winkel RAL9005 - Schwarz - Seidenmatt	CHF 178.50
310320214	Naxpro-Truss FD 32 C21H 90° 2 Weg Winkel RAL9005 - Schwarz - Seidenmatt	CHF 120.00
310320224	Naxpro-Truss FD 32 C22H 120° 2 Weg Winkel RAL9005 - Schwarz - Seidenmatt	CHF 141.00
310320225	Naxpro-Truss FD 32 C22V 120° 2 Weg WinkelRAL9005 - Schwarz - Seidenmatt	CHF 141.00
310320234	Naxpro-Truss FD 32 C23H 135° 2 Weg Winkel RAL9005 - Schwarz - Seidenmatt	CHF 141.00
310320235	Naxpro-Truss FD 32 C23V 135° 2 Weg Winkel RAL9005 - Schwarz - Seidenmatt	CHF 141.00
310320314	Naxpro-Truss FD 32 C31H 90° 3 Weg Winkel RAL9005 - Schwarz - Seidenmatt	CHF 199.50
310320315	Naxpro-Truss FD 32 C31V 90° 3 Weg Winkel RAL9005 - Schwarz - Seidenmatt	CHF 199.50
310320354	Naxpro-Truss FD 32 C35H 90° 3 Weg Winkel RAL9005 - Schwarz - Seidenmatt	CHF 187.00
310320355	Naxpro-Truss FD 32 C35V 90° 3 Weg Winkel RAL9005 - Schwarz - Seidenmatt	CHF 187.00
310320414	Naxpro-Truss FD 32 C41H 90° 4 Weg Winkel RAL9005 - Schwarz - Seidenmatt	CHF 229.50
310320415	Naxpro-Truss FD 32 C41V 90° 4 Weg Winkel RAL9005 - Schwarz - Seidenmatt	CHF 229.50
310320424	Naxpro-Truss FD 32 C42H 90° 4 Weg Winkel RAL9005 - Schwarz - Seidenmatt	CHF 229.50
310320425	Naxpro-Truss FD 32 C42V 90° 4 Weg Winkel RAL9005 - Schwarz - Seidenmatt	CHF 229.50

FD 32 Schwarz	Bodenplatten	
310320000	Naxpro-Truss FD 32 Bodenplatte o. Bolzen und Splint RAL9005 - Schwarz - Seidenmatt	CHF 54.50

ED 32 analog FD 32, mit integrierter Stromschiene

ED 32	Strecken	
311320500	Naxpro-Truss ED 32 Strecke 50 cm	CHF 288.50
311320750	Naxpro-Truss ED 32 Strecke 75 cm	CHF 292.00
311321000	Naxpro-Truss ED 32 Strecke 100 cm	CHF 301.50
311321250	Naxpro-Truss ED 32 Strecke 125 cm	CHF 311.00
311321500	Naxpro-Truss ED 32 Strecke 150 cm	CHF 368.50
311321750	Naxpro-Truss ED 32 Strecke 175 cm	CHF 349.00
311322000	Naxpro-Truss ED 32 Strecke 200 cm	CHF 354.50
311322500	Naxpro-Truss ED 32 Strecke 250 cm	CHF 358.50
311323000	Naxpro-Truss ED 32 Strecke 300 cm	CHF 411.00
311323500	Naxpro-Truss ED 32 Strecke 350 cm	CHF 472.00
311324000	Naxpro-Truss ED 32 Strecke 400 cm	CHF 490.50
311324500	Naxpro-Truss ED 32 Strecke 450 cm	CHF 519.00
311325000	Naxpro-Truss ED 32 Strecke 500 cm	CHF 534.00

FD 33 — Kantenmass: 290 x 258 mm / Tragrohr: 50 x 2 mm / Füllstäbe: 20 x 2 mm

FD 33	**Strecken**	
300330210	Naxpro-Truss FD 33 Strecke 21 cm	CHF 92.50
300330250	Naxpro-Truss FD 33 Strecke 25 cm	CHF 95.00
300330290	Naxpro-Truss FD 33 Strecke 29 cm	CHF 96.00
300330500	Naxpro-Truss FD 33 Strecke 50 cm	CHF 101.50
300330750	Naxpro-Truss FD 33 Strecke 75 cm	CHF 114.00
300331000	Naxpro-Truss FD 33 Strecke 100 cm	CHF 128.00
300331250	Naxpro-Truss FD 33 Strecke 125 cm	CHF 145.50
300331500	Naxpro-Truss FD 33 Strecke 150 cm	CHF 154.50
300331750	Naxpro-Truss FD 33 Strecke 175 cm	CHF 163.00
300332000	Naxpro-Truss FD 33 Strecke 200 cm	CHF 175.50
300332250	Naxpro-Truss FD 33 Strecke 225 cm	CHF 193.00
300332500	Naxpro-Truss FD 33 Strecke 250 cm	CHF 216.00
300332750	Naxpro-Truss FD 33 Strecke 275 cm	CHF 234.00
300333000	Naxpro-Truss FD 33 Strecke 300 cm	CHF 246.00
300333500	Naxpro-Truss FD 33 Strecke 350 cm	CHF 272.50
300334000	Naxpro-Truss FD 33 Strecke 400 cm	CHF 308.00
300334500	Naxpro-Truss FD 33 Strecke 450 cm	CHF 352.00
300335000	Naxpro-Truss FD 33 Strecke 500 cm	CHF 384.00
FD 33	**Ecken**	
300330019	Naxpro-Truss FD 33 C19 45° 2 Weg Winkel	CHF 219.50
300330020	Naxpro-Truss FD 33 C20 60° 2 Weg Winkel	CHF 219.50
300339020	Naxpro Truss FD 33 C20-3 60° 3 Weg Winkel Bracing 25x3 mm	CHF 396.00
300339120	Naxpro Truss FD 33 C20-4 60° 4 Weg Winkel Bracing 25x3 mm	CHF 484.50
300330021	Naxpro-Truss FD 33 C21 90° 2 Weg Winkel	CHF 163.00
300330022	Naxpro-Truss FD 33 C22 120° 2 Weg Winkel	CHF 175.50
300330023	Naxpro-Truss FD 33 C23 135° 2 Weg Winkel	CHF 175.50
300330024	Naxpro-Truss FD 33 C24 90° 2 Weg Winkel	CHF 158.00
300338824	Naxpro-Truss FD 33 C24R 90° 2 Weg Winkel rund	CHF 261.50
300330025	Naxpro-Truss FD 33 C25 90° 2 Weg Winkel	CHF 158.00
300338825	Naxpro-Truss FD 33 C25R 90° 2 Weg Winkel rund	CHF 279.00
300330031	Naxpro-Truss FD 33 C31 90° 3 Weg Winkel	CHF 255.00
300330032	Naxpro-Truss FD 33 C32 90° 3 Weg Winkel	CHF 255.00
300330033	Naxpro-Truss FD 33 C33 90° 3 Weg Winkel	CHF 255.00
300330034	Naxpro-Truss FD 33 C34 90° 3 Weg Winkel	CHF 255.00
300330035	Naxpro-Truss FD 33 C35 90° 3 Weg Winkel	CHF 246.00

Preisliste 2024

Preise exkl. MwSt.

300330036	Naxpro-Truss FD 33 C36 90° 3 Weg Winkel	CHF 219.50
300330037	Naxpro-Truss FD 33 C37 90° 3 Weg Winkel	CHF 228.50
300330038	Naxpro-Truss FD 33 C38 90° 3 Weg Winkel	CHF 246.00
300330039	Naxpro-Truss FD 33 C39 90° 3 Weg Winkel	CHF 246.00
300330041	Naxpro-Truss FD 33 C41 90° 4 Weg Winkel	CHF 290.50
300330042	Naxpro-Truss FD 33 C42 90° 4 Weg Winkel	CHF 307.50
300330043	Naxpro-Truss FD 33 C43 90° 4 Weg Winkel	CHF 308.00
300330044	Naxpro-Truss FD 33 C44 90° 4 Weg Winkel	CHF 317.00
300330045	Naxpro-Truss FD 33 C45 90° 4 Weg Winkel	CHF 317.00
300330051	Naxpro-Truss FD 33 C51 90° 5 Weg Winkel	CHF 366.00
300330052	Naxpro-Truss FD 33 C52 90° 5 Weg Winkel	CHF 366.00
300330053	Naxpro-Truss FD 33 C53 90° 5 Weg Winkel	CHF 366.00
300330061	Naxpro-Truss FD 33 C61 90° 6 Weg Winkel	CHF 517.50
FD 33	**Kreise**	
301330020	Naxpro-Truss FD 33 Traversenkreis 2 m Spitze Oben/Unten	CHF 1'445.50
301330030	Naxpro-Truss FD 33 Traversenkreis 3 m Spitze Oben/Unten	CHF 2'174.00
301330040	Naxpro-Truss FD 33 Traversenkreis 4 m Spitze Oben/Unten	CHF 2'892.00
301330050	Naxpro-Truss FD 33 Traversenkreis 5 m Spitze Oben/Unten	CHF 3'610.50
301330060	Naxpro-Truss FD 33 Traversenkreis 6 m Spitze Oben/Unten	CHF 4'334.50
301330070	Naxpro-Truss FD 33 Traversenkreis 7 m Spitze Oben/Unten	CHF 5'056.50
301330080	Naxpro-Truss FD 33 Traversenkreis 8 m Spitze Oben/Unten	CHF 5'781.00
301330090	Naxpro-Truss FD 33 Traversenkreis 9 m Spitze Oben/Unten	CHF 6'503.50
301330100	Naxpro-Truss FD 33 Traversenkreis 10 m Spitze Oben/Unten	CHF 7'227.50
301331020	Naxpro-Truss FD 33 Traversenkreis 2 m Spitze Innen	CHF 1'445.50
301331030	Naxpro-Truss FD 33 Traversenkreis 3 m Spitze Innen	CHF 2'174.00
301331040	Naxpro-Truss FD 33 Traversenkreis 4 m Spitze Innen	CHF 2'892.00
301331050	Naxpro-Truss FD 33 Traversenkreis 5 m Spitze Innen	CHF 3'610.50
301331060	Naxpro-Truss FD 33 Traversenkreis 6 m Spitze Innen	CHF 4'334.50
301331070	Naxpro-Truss FD 33 Traversenkreis 7 m Spitze Innen	CHF 5'056.50
301331080	Naxpro-Truss FD 33 Traversenkreis 8 m Spitze Innen	CHF 5'781.00
301331090	Naxpro-Truss FD 33 Traversenkreis 9 m Spitze Innen	CHF 6'503.50
301331100	Naxpro-Truss FD 33 Traversenkreis 10 m Spitze Innen	CHF 7'227.50
301332020	Naxpro-Truss FD 33 Traversenkreis 2 m Spitze Außen	CHF 1'445.50
301332030	Naxpro-Truss FD 33 Traversenkreis 3 m Spitze Außen	CHF 2'174.00
301332040	Naxpro-Truss FD 33 Traversenkreis 4 m Spitze Außen	CHF 2'892.00
301332050	Naxpro-Truss FD 33 Traversenkreis 5 m Spitze Außen	CHF 3'610.50
301332060	Naxpro-Truss FD 33 Traversenkreis 6 m Spitze Außen	CHF 4'334.50

Preisliste 2024

Preise exkl. MwSt.

301332070	Naxpro-Truss FD 33 Traversenkreis 7 m Spitze Außen	CHF 5'056.50
301332080	Naxpro-Truss FD 33 Traversenkreis 8 m Spitze Außen	CHF 5'781.00
301332090	Naxpro-Truss FD 33 Traversenkreis 9 m Spitze Außen	CHF 6'503.50
301332100	Naxpro-Truss FD 33 Traversenkreis 10 m Spitze Außen	CHF 6'503.50
FD 33	**Bodenplatten**	
300330000	Naxpro-Truss FD 33 Traversen Bodenplatte o. Bolzen und Splint	CHF 53.50
300330005	FD 33 Nivellier-Fußgestell o. Bolzen und Splint	CHF 189.00
FD 33 Schwarz	**Strecken**	
310330210	Naxpro-Truss FD 33 Strecke 21 cm RAL9005 - Schwarz - Seidenmatt	CHF 93.50
310330250	Naxpro-Truss FD 33 Strecke 25 cm RAL9005 - Schwarz - Seidenmatt	CHF 97.50
310330290	Naxpro-Truss FD 33 Strecke 29 cm RAL9005 - Schwarz - Seidenmatt	CHF 99.50
310330500	Naxpro-Truss FD 33 Strecke 50 cm RAL9005 - Schwarz - Seidenmatt	CHF 103.00
310330750	Naxpro-Truss FD 33 Strecke 75 cm RAL9005 - Schwarz - Seidenmatt	CHF 122.00
310331000	Naxpro-Truss FD 33 Strecke 100 cm RAL9005 - Schwarz - Seidenmatt	CHF 150.50
310331250	Naxpro-Truss FD 33 Strecke 125 cm RAL9005 - Schwarz - Seidenmatt	CHF 165.50
310331500	Naxpro-Truss FD 33 Strecke 150 cm RAL9005 - Schwarz - Seidenmatt	CHF 194.00
310331750	Naxpro-Truss FD 33 Strecke 175 cm RAL9005 - Schwarz - Seidenmatt	CHF 241.00
310332000	Naxpro-Truss FD 33 Strecke 200 cm RAL9005 - Schwarz - Seidenmatt	CHF 245.00
310332250	Naxpro-Truss FD 33 Strecke 225 cm RAL9005 - Schwarz - Seidenmatt	CHF 260.00
310332500	Naxpro-Truss FD 33 Strecke 250 cm RAL9005 - Schwarz - Seidenmatt	CHF 273.00
310332750	Naxpro-Truss FD 33 Strecke 275 cm RAL9005 - Schwarz - Seidenmatt	CHF 301.50
310333000	Naxpro-Truss FD 33 Strecke 300 cm RAL9005 - Schwarz - Seidenmatt	CHF 330.00
310333500	Naxpro-Truss FD 33 Strecke 350 cm RAL9005 - Schwarz - Seidenmatt	CHF 373.50
310334000	Naxpro-Truss FD 33 Strecke 400 cm RAL9005 - Schwarz - Seidenmatt	CHF 424.50
310334500	Naxpro-Truss FD 33 Strecke 450 cm RAL9005 - Schwarz - Seidenmatt	CHF 490.50
310335000	Naxpro-Truss FD 33 Strecke 500 cm RAL9005 - Schwarz - Seidenmatt	CHF 519.00
FD 33 Schwarz	**Ecken**	
310330019	Naxpro-Truss FD 33 C19 45° 2 Weg Winkel RAL9005 - Schwarz - Seidenmatt	CHF 254.50
310330020	Naxpro-Truss FD 33 C20 60° 2 Weg Winkel RAL9005 - Schwarz - Seidenmatt	CHF 254.50
310339020	Naxpro Truss FD 33 C20-3 60° 3 Weg Winkel RAL9005 - Schwarz - Seidenmatt	CHF 472.00
310339120	Naxpro Truss FD 33 C20-4 60° 4 Weg Winkel RAL9005 - Schwarz - Seidenmatt	CHF 566.50
310330021	Naxpro-Truss FD 33 C21 90° 2 Weg Winkel RAL9005 - Schwarz - Seidenmatt	CHF 199.50
310330022	Naxpro-Truss FD 33 C22 120° 2 Weg Winkel RAL9005 - Schwarz - Seidenmatt	CHF 188.00
310330023	Naxpro-Truss FD 33 C23 135° 2 Weg Winkel RAL9005 - Schwarz - Seidenmatt	CHF 188.00
310330024	Naxpro-Truss FD 33 C24 90° 2 Weg Winkel RAL9005 - Schwarz - Seidenmatt	CHF 199.50
310330025	Naxpro-Truss FD 33 C25 90° 2 Weg Winkel RAL9005 - Schwarz - Seidenmatt	CHF 199.50

Preisliste 2024

Preise exkl. MwSt.

310338825	Naxpro-Truss FD 33 C25R 90° 2 Weg Winkel Rund RAL9005-Schwarz-Seidenmatt	CHF 282.50
310330031	Naxpro-Truss FD 33 C31 90° 3 Weg Winkel RAL9005 - Schwarz - Seidenmatt	CHF 300.50
310330032	Naxpro-Truss FD 33 C32 90° 3 Weg Winkel RAL9005 - Schwarz - Seidenmatt	CHF 300.50
310330033	Naxpro-Truss FD 33 C33 90° 3 Weg Winkel RAL9005 - Schwarz - Seidenmatt	CHF 300.50
310330034	Naxpro-Truss FD 33 C34 90° 3 Weg Winkel RAL9005 - Schwarz - Seidenmatt	CHF 300.50
310330035	Naxpro-Truss FD 33 C35 90° 3 Weg Winkel RAL9005 - Schwarz - Seidenmatt	CHF 300.50
310330036	Naxpro-Truss FD 33 C36 90° 3 Weg Winkel RAL9005 - Schwarz - Seidenmatt	CHF 300.50
310330037	Naxpro-Truss FD 33 C37 90° 3 Weg Winkel RAL9005 - Schwarz - Seidenmatt	CHF 300.50
310330038	Naxpro-Truss FD 33 C38 90° 3 Weg Winkel RAL9005 - Schwarz - Seidenmatt	CHF 300.50
310330039	Naxpro-Truss FD 33 C39 90° 3 Weg Winkel RAL9005 - Schwarz - Seidenmatt	CHF 300.50
310330041	Naxpro-Truss FD 33 C41 90° 4 Weg Winkel RAL9005 - Schwarz - Seidenmatt	CHF 300.50
310330042	Naxpro-Truss FD 33 C42 90° 4 Weg Winkel RAL9005 - Schwarz - Seidenmatt	CHF 376.50
310330043	Naxpro-Truss FD 33 C43 90° 4 Weg Winkel RAL9005 - Schwarz - Seidenmatt	CHF 376.50
310330044	Naxpro-Truss FD 33 C44 90° 4 Weg Winkel RAL9005 - Schwarz - Seidenmatt	CHF 386.50
310330045	Naxpro-Truss FD 33 C45 90° 4 Weg Winkel RAL9005 - Schwarz - Seidenmatt	CHF 386.50
310330051	Naxpro-Truss FD 33 C51 90° 5 Weg Winkel RAL9005 - Schwarz - Seidenmatt	CHF 424.50
310330052	Naxpro-Truss FD 33 C52 90° 5 Weg Winkel RAL9005 - Schwarz - Seidenmatt	CHF 424.50
310330053	Naxpro-Truss FD 33 C53 90° 5 Weg Winkel RAL9005 - Schwarz - Seidenmatt	CHF 424.50
310330061	Naxpro-Truss FD 33 C61 90° 6 Weg Winkel RAL9005 - Schwarz - Seidenmatt	CHF 577.50
FD 33 Schwarz	**Bodenplatten**	
310330000	Naxpro-Truss FD 33 Bodenplatte o. Bolzen und Splint RAL9005 - Schwarz - Seidenmatt	CHF 92.50

Preisliste 2024

Preise exkl. MwSt.

FHD 33+	Kantenmass: 290 x 258 mm / Tragrohr: 50 x 2/4 mm / Füllstäbe: 20 x 2 mm	
FHD 33+	**Strecken**	
300300210	Naxpro-Truss FHD 33+ Strecke 21 cm	CHF 118.00
300300250	Naxpro-Truss FHD 33+ Strecke 25 cm	CHF 122.00
300300290	Naxpro-Truss FHD 33+ Strecke 29 cm	CHF 127.50
300300500	Naxpro-Truss FHD 33+ Strecke 50 cm	CHF 137.00
300300750	Naxpro-Truss FHD 33+ Strecke 75 cm	CHF 156.00
300301000	Naxpro-Truss FHD 33+ Strecke 100 cm	CHF 165.50
300301250	Naxpro-Truss FHD 33+ Strecke 125 cm	CHF 179.50
300301500	Naxpro-Truss FHD 33+ Strecke 150 cm	CHF 203.50
300301750	Naxpro-Truss FHD 33+ Strecke 175 cm	CHF 226.00
300302000	Naxpro-Truss FHD 33+ Strecke 200 cm	CHF 241.00
300302250	Naxpro-Truss FHD 33+ Strecke 225 cm	CHF 288.50
300302500	Naxpro-Truss FHD 33+ Strecke 250 cm	CHF 288.50
300302750	Naxpro-Truss FHD 33+ Strecke 275 cm	CHF 307.00
300303000	Naxpro-Truss FHD 33+ Strecke 300 cm	CHF 316.50
300303250	Naxpro-Truss FHD 33+ Strecke 325 cm	CHF 339.50
300303500	Naxpro-Truss FHD 33+ Strecke 350 cm	CHF 358.50
300303750	Naxpro-Truss FHD 33+ Strecke 375 cm	CHF 383.00
300304000	Naxpro-Truss FHD 33+ Strecke 400 cm	CHF 402.00
300304250	Naxpro-Truss FHD 33+ Strecke 425 cm	CHF 416.00
300304500	Naxpro-Truss FHD 33+ Strecke 450 cm	CHF 439.50
300304750	Naxpro-Truss FHD 33+ Strecke 475 cm	CHF 449.00
300305000	Naxpro-Truss FHD 33+ Strecke 500 cm	CHF 477.50

ED 33 analog FD 33, mit integrierter Stromschiene

ED 33	Strecken	
311330500	Naxpro-Truss ED 33 Strecke 50 cm	CHF 331.00
311330750	Naxpro-Truss ED 33 Strecke 75 cm	CHF 339.50
311331000	Naxpro-Truss ED 33 Strecke 100 cm	CHF 358.50
311331250	Naxpro-Truss ED 33 Strecke 125 cm	CHF 368.00
311331500	Naxpro-Truss ED 33 Strecke 150 cm	CHF 411.00
311331750	Naxpro-Truss ED 33 Strecke 175 cm	CHF 415.00
311332000	Naxpro-Truss ED 33 Strecke 200 cm	CHF 443.50
311332250	Naxpro-Truss ED 33 Strecke 225 cm	CHF 444.50
311332500	Naxpro-Truss ED 33 Strecke 250 cm	CHF 496.50
311332750	Naxpro-Truss ED 33 Strecke 275 cm	CHF 506.00
311333000	Naxpro-Truss ED 33 Strecke 300 cm	CHF 519.00
311333500	Naxpro-Truss ED 33 Strecke 350 cm	CHF 613.50
311334000	Naxpro-Truss ED 33 Strecke 400 cm	CHF 628.50
311334500	Naxpro-Truss ED 33 Strecke 450 cm	CHF 679.50
311335000	Naxpro-Truss ED 33 Strecke 500 cm	CHF 714.00

FD 34 — Kantenmass: 290 x 290 mm / Tragrohr: 50 x 2 mm / Füllstäbe: 20 x 2 mm

FD 34	Strecken	
300340210	Naxpro-Truss FD 34 Strecke 21 cm	CHF 128.00
300340250	Naxpro-Truss FD 34 Strecke 25 cm	CHF 130.00
300340290	Naxpro-Truss FD 34 Strecke 29 cm	CHF 131.50
300340420	Naxpro-Truss FD 34 Strecke 42 cm	CHF 133.00
300340500	Naxpro-Truss FD 34 Strecke 50 cm	CHF 134.00
300340710	Naxpro-Truss FD 34 Strecke 71 cm	CHF 149.00
300340750	Naxpro-Truss FD 34 Strecke 75 cm	CHF 154.50
300341000	Naxpro-Truss FD 34 Strecke 100 cm	CHF 172.00
300341250	Naxpro-Truss FD 34 Strecke 125 cm	CHF 189.50
300341500	Naxpro-Truss FD 34 Strecke 150 cm	CHF 202.00
300341565	Naxpro-Truss FD 34 Strecke 156,5 cm	CHF 207.50
300341750	Naxpro-Truss FD 34 Strecke 175 cm	CHF 219.50
300342000	Naxpro-Truss FD 34 Strecke 200 cm	CHF 228.50
300342250	Naxpro-Truss FD 34 Strecke 225 cm	CHF 255.00
300342500	Naxpro-Truss FD 34 Strecke 250 cm	CHF 281.50
300342750	Naxpro-Truss FD 34 Strecke 275 cm	CHF 299.00
300343000	Naxpro-Truss FD 34 Strecke 300 cm	CHF 331.00
300343500	Naxpro-Truss FD 34 Strecke 350 cm	CHF 352.00
300344000	Naxpro-Truss FD 34 Strecke 400 cm	CHF 419.00
300344500	Naxpro-Truss FD 34 Strecke 450 cm	CHF 454.50
300345000	Naxpro-Truss FD 34 Strecke 500 cm	CHF 498.50

FD 34	Ecken	
300340019	Naxpro-Truss FD 34 C19 45° 2 Weg Winkel	CHF 308.00
300340020	Naxpro-Truss FD 34 C20 60° 2 Weg Winkel	CHF 308.00
300340021	Naxpro-Truss FD 34 C21 90° 2 Weg Winkel	CHF 207.50
300348821	Naxpro-Truss FD 34 C21R 90° 2 Weg Winkel rund	CHF 361.00
300340022	Naxpro-Truss FD 34 C22 120° 2 Weg Winkel	CHF 228.50
300340023	Naxpro-Truss FD 34 C23 135° 2 Weg Winkel	CHF 228.50
300340030	Naxpro-Truss FD 34 C30 90° 3 Weg Winkel	CHF 325.50
300348830	Naxpro-Truss FD 34 C30R 90° 3 Weg Winkel rund	CHF 498.50
300340035	Naxpro-Truss FD 34 C35 90° 3 Weg Winkel	CHF 313.00
300340040	Naxpro-Truss FD 34 C40 90° 4 Weg Winkel	CHF 366.00
300340041	Naxpro-Truss FD 34 C41 90° 4 Weg Winkel	CHF 352.00
300340055	Naxpro-Truss FD 34 C55 90° 5 Weg Winkel	CHF 458.00
300340065	Naxpro-Truss FD 34 C65 90° 6 Weg Winkel	CHF 519.50

Preisliste 2024

Preise exkl. MwSt.

300346666	Naxpro-Truss FD 34 Boxcorner mit 8 Halbverbinder, inkl. Schrauben M12	CHF 440.50
300346700	Naxpro-Truss FD 34 Vario Corner 0-180°	CHF 322.00
FD 34	**Kreise**	
301340020	Naxpro-Truss FD 34 Traversenkreis 2 m	CHF 1'716.00
301340030	Naxpro-Truss FD 34 Traversenkreis 3 m	CHF 2'570.50
301340040	Naxpro-Truss FD 34 Traversenkreis 4 m	CHF 3'427.00
301340050	Naxpro-Truss FD 34 Traversenkreis 5 m	CHF 4'281.50
301340060	Naxpro-Truss FD 34 Traversenkreis 6 m	CHF 5'138.00
301340070	Naxpro-Truss FD 34 Traversenkreis 7 m	CHF 5'993.00
301340080	Naxpro-Truss FD 34 Traversenkreis 8 m	CHF 6'849.50
301340090	Naxpro-Truss FD 34 Traversenkreis 9 m	CHF 7'704.00
301340100	Naxpro-Truss FD 34 Traversenkreis 10 m	CHF 8'554.50
FD 34	**Bodenplatten**	
300340000	Naxpro-Truss FD 34 Traversen Bodenplatte o. Bolzen und Splint	CHF 57.50
300340001	Naxpro-Truss Headplate 34 o. Bolzen und Splint	CHF 76.50
300340005	FD 34 Nivellier-Fußgestell o. Bolzen und Splint	CHF 189.50
FD 34 Schwarz	**Strecken**	
310340210	Naxpro-Truss FD 34 Strecke 21 cm RAL9005 - Schwarz - Seidenmatt	CHF 121.00
310340250	Naxpro-Truss FD 34 Strecke 25 cm RAL9005 - Schwarz - Seidenmatt	CHF 124.50
310340290	Naxpro-Truss FD 34 Strecke 29 cm RAL9005 - Schwarz - Seidenmatt	CHF 137.00
310340420	Naxpro-Truss FD 34 Strecke 42 cm RAL9005 - Schwarz - Seidenmatt	CHF 146.50
310340500	Naxpro-Truss FD 34 Strecke 50 cm RAL9005 - Schwarz - Seidenmatt	CHF 152.00
310340750	Naxpro-Truss FD 34 Strecke 75 cm RAL9005 - Schwarz - Seidenmatt	CHF 182.50
310341000	Naxpro-Truss FD 34 Strecke 100 cm RAL9005 - Schwarz - Seidenmatt	CHF 194.00
310341250	Naxpro-Truss FD 34 Strecke 125 cm RAL9005 - Schwarz - Seidenmatt	CHF 222.00
310341500	Naxpro-Truss FD 34 Strecke 150 cm RAL9005 - Schwarz - Seidenmatt	CHF 235.50
310341750	Naxpro-Truss FD 34 Strecke 175 cm RAL9005 - Schwarz - Seidenmatt	CHF 269.50
310342000	Naxpro-Truss FD 34 Strecke 200 cm RAL9005 - Schwarz - Seidenmatt	CHF 292.00
310342250	Naxpro-Truss FD 34 Strecke 225 cm RAL9005 - Schwarz - Seidenmatt	CHF 335.50
310342500	Naxpro-Truss FD 34 Strecke 250 cm RAL9005 - Schwarz - Seidenmatt	CHF 364.00
310342750	Naxpro-Truss FD 34 Strecke 275 cm RAL9005 - Schwarz - Seidenmatt	CHF 386.50
310343000	Naxpro-Truss FD 34 Strecke 300 cm RAL9005 - Schwarz - Seidenmatt	CHF 424.50
310343500	Naxpro-Truss FD 34 Strecke 350 cm RAL9005 - Schwarz - Seidenmatt	CHF 481.00
310344000	Naxpro-Truss FD 34 Strecke 400 cm RAL9005 - Schwarz - Seidenmatt	CHF 538.00
310344500	Naxpro-Truss FD 34 Strecke 450 cm RAL9005 - Schwarz - Seidenmatt	CHF 608.00
310345000	Naxpro-Truss FD 34 Strecke 500 cm RAL9005 - Schwarz - Seidenmatt	CHF 676.00

Preisliste 2024

Preise exkl. MwSt.

FD 34 Schwarz	Ecken	
310340019	Naxpro-Truss FD 34 C19 45° 2 Weg Winkel RAL9005 - Schwarz - Seidenmatt	CHF 311.00
310340020	Naxpro-Truss FD 34 C20 60° 2 Weg Winkel RAL9005 - Schwarz - Seidenmatt	CHF 311.00
310340021	Naxpro-Truss FD 34 C21 90° 2 Weg Winkel RAL9005 - Schwarz - Seidenmatt	CHF 226.00
310340022	Naxpro-Truss FD 34 C22 120° 2 Weg Winkel RAL9005 - Schwarz - Seidenmatt	CHF 250.50
310340023	Naxpro-Truss FD 34 C23 135° 2 Weg Winkel RAL9005 - Schwarz - Seidenmatt	CHF 250.50
310340030	Naxpro-Truss FD 34 C30 90° 3 Weg Winkel RAL9005 - Schwarz - Seidenmatt	CHF 349.00
310340035	Naxpro-Truss FD 34 C35 90° 3 Weg Winkel RAL9005 - Schwarz - Seidenmatt	CHF 349.00
310340040	Naxpro-Truss FD 34 C40 90° 4 Weg Winkel RAL9005 - Schwarz - Seidenmatt	CHF 443.50
310340041	Naxpro-Truss FD 34 C41 90° 4 Weg Winkel RAL9005 - Schwarz - Seidenmatt	CHF 386.50
310340055	Naxpro-Truss FD 34 C55 90° 5 Weg Winkel RAL9005 - Schwarz - Seidenmatt	CHF 506.50
310340065	Naxpro-Truss FD 34 C65 90° 6 Weg Winkel RAL9005 - Schwarz - Seidenmatt	CHF 577.50
310346666	Naxpro-Truss FD 34 Boxcorner mit 8 Halbverbinder, inkl. Schrauben M12 RAL9005 Schwarz-Seidenmatt	CHF 496.50
310346670	Naxpro-Truss FD34 auf FD32 Adapter Boxcorner m. 6 Halbv., inkl. Schr. M12 RAL9005-Schwarz-Seidenmatt	CHF 250.50

FD 34 Schwarz	Bodenplatten	
310340000	Naxpro-Truss FD 34 Bodenplatte o. Bolzen und Splint RAL9005 - Schwarz - Seidenmatt	CHF 103.00
310340001	Naxpro-Truss Headplate 34 o. Bolzen und Splint RAL9005 - Schwarz - Seidenmatt	CHF 93.50

FD 42 Kantenmass: 400 mm / Tragrohr: 50 x 2 mm / Füllstäbe: 25 x 3 mm

FD 42	**Strecken**	
300420250	Naxpro-Truss FD 42 Strecke 25 cm	CHF 92.50
300420500	Naxpro-Truss FD 42 Strecke 50 cm	CHF 99.50
300420750	Naxpro-Truss FD 42 Strecke 75 cm	CHF 116.00
300421000	Naxpro-Truss FD 42 Strecke 100 cm	CHF 125.50
300421250	Naxpro-Truss FD 42 Strecke 125 cm	CHF 95.00
300421500	Naxpro-Truss FD 42 Strecke 150 cm	CHF 141.00
300421750	Naxpro-Truss FD 42 Strecke 175 cm	CHF 151.00
300422000	Naxpro-Truss FD 42 Strecke 200 cm	CHF 160.50
300422500	Naxpro-Truss FD 42 Strecke 250 cm	CHF 190.00
300423000	Naxpro-Truss FD 42 Strecke 300 cm	CHF 213.00
300423500	Naxpro-Truss FD 42 Strecke 350 cm	CHF 263.00
300424000	Naxpro-Truss FD 42 Strecke 400 cm	CHF 267.50
300424500	Naxpro-Truss FD 42 Strecke 450 cm	CHF 310.50
300425000	Naxpro-Truss FD 42 Strecke 500 cm	CHF 320.00
FD 42	**Ecken**	
300420194	Naxpro-Truss FD 42 C19H 45° 2 Weg Winkel	CHF 242.50
300420195	Naxpro-Truss FD 42 C19V 45° 2 Weg Winkel	CHF 242.50
300420204	Naxpro-Truss FD 42 C20H 60° 2 Weg Winkel	CHF 242.50
300420205	Naxpro-Truss FD 42 C20V 60° 2 Weg Winkel	CHF 242.50
300420214	Naxpro-Truss FD 42 C21H 90° 2 Weg Winkel	CHF 145.00
300420215	Naxpro-Truss FD 42 C21V 90° 2 Weg Winkel	CHF 145.00
300420224	Naxpro-Truss FD 42 C22H 120° 2 Weg Winkel	CHF 193.50
300420225	Naxpro-Truss FD 42 C22V 120° 2 Weg Winkel	CHF 193.50
300420234	Naxpro-Truss FD 42 C23H 135° 2 Weg Winkel	CHF 193.50
300420235	Naxpro-Truss FD 42 C23V 135° 2 Weg Winkel	CHF 193.50
300420314	Naxpro-Truss FD 42 C31H 90° 3 Weg Winkel	CHF 203.50
300420315	Naxpro-Truss FD 42 C31V 90° 3 Weg Winkel	CHF 203.50
300420354	Naxpro-Truss FD 42 C35H 90° 3 Weg Winkel	CHF 203.50
300420355	Naxpro-Truss FD 42 C35V 90° 3 Weg Winkel	CHF 203.50
300420414	Naxpro-Truss FD 42 C41H 90° 4 Weg Winkel	CHF 267.50
300420415	Naxpro-Truss FD 42 C41V 90° 4 Weg Winkel	CHF 267.50
300420424	Naxpro-Truss FD 42 C42H 90° 4 Weg Winkel	CHF 267.50
300420425	Naxpro-Truss FD 42 C42V 90° 4 Weg Winkel	CHF 267.50
300426666	Naxpro-Truss FD 42 Boxcorner mit 4 Halbverbinder, inkl. Schrauben M12	CHF 135.50

Preisliste 2024

Preise exkl. MwSt.

FD 42	Kreise	
301424020	Naxpro-Truss FD 42 Traversenkreis 2 m Horizontal	CHF 959.50
301424030	Naxpro-Truss FD 42 Traversenkreis 3 m Horizontal	CHF 1'437.00
301424040	Naxpro-Truss FD 42 Traversenkreis 4 m Horizontal	CHF 1'918.00
301424050	Naxpro-Truss FD 42 Traversenkreis 5 m Horizontal	CHF 2'396.50
301424060	Naxpro-Truss FD 42 Traversenkreis 6 m Horizontal	CHF 2'874.00
301424070	Naxpro-Truss FD 42 Traversenkreis 7 m Horizontal	CHF 3'355.00
301424080	Naxpro-Truss FD 42 Traversenkreis 8 m Horizontal	CHF 3'833.50
301424090	Naxpro-Truss FD 42 Traversenkreis 9 m Horizontal	CHF 4'338.50
301424100	Naxpro-Truss FD 42 Traversenkreis 10 m Horizontal	CHF 4'782.50
301425020	Naxpro-Truss FD 42 Traversenkreis 2 m Vertikal	CHF 959.50
301425030	Naxpro-Truss FD 42 Traversenkreis 3 m Vertikal	CHF 1'437.00
301425040	Naxpro-Truss FD 42 Traversenkreis 4 m Vertikal	CHF 1'918.00
301425050	Naxpro-Truss FD 42 Traversenkreis 5 m Vertikal	CHF 2'396.50
301425060	Naxpro-Truss FD 42 Traversenkreis 6 m Vertikal	CHF 2'874.00
301425070	Naxpro-Truss FD 42 Traversenkreis 7 m Vertikal	CHF 3'355.00
301425080	Naxpro-Truss FD 42 Traversenkreis 8 m Vertikal	CHF 3'833.50
301425090	Naxpro-Truss FD 42 Traversenkreis 9 m Vertikal	CHF 4'338.50
301425100	Naxpro-Truss FD 42 Traversenkreis 10 m Vertikal	CHF 4'782.50

FD 42	Bodenplatten	
300420000	Naxpro-Truss FD 42 Traversen Bodenplatte o. Bolzen und Splint	CHF 77.00

ED 42 analog FD 42, mit integrierter Stromschiene

ED 42	Strecken	
311420500	Naxpro-Truss ED 42 Strecke 50 cm	CHF 307.00
311420750	Naxpro-Truss ED 42 Strecke 75 cm	CHF 320.50
311421000	Naxpro-Truss ED 42 Strecke 100 cm	CHF 326.00
311421250	Naxpro-Truss ED 42 Strecke 125 cm	CHF 364.00
311421500	Naxpro-Truss ED 42 Strecke 150 cm	CHF 386.50
311421750	Naxpro-Truss ED 42 Strecke 175 cm	CHF 392.50
311422000	Naxpro-Truss ED 42 Strecke 200 cm	CHF 411.00
311422500	Naxpro-Truss ED 42 Strecke 250 cm	CHF 468.00
311423000	Naxpro-Truss ED 42 Strecke 300 cm	CHF 481.00
311423500	Naxpro-Truss ED 42 Strecke 350 cm	CHF 553.00
311424000	Naxpro-Truss ED 42 Strecke 400 cm	CHF 585.00
311424500	Naxpro-Truss ED 42 Strecke 450 cm	CHF 613.50
311425000	Naxpro-Truss ED 42 Strecke 500 cm	CHF 642.00

FD 43 Kantenmass: 400 x 353 mm / Tragrohr: 50 x 2 mm / Füllstäbe: 25 x 3 mm

FD 43	**Strecken**	
300430250	Naxpro-Truss FD 43 Strecke 25 cm	CHF 142.00
300430500	Naxpro-Truss FD 43 Strecke 50 cm	CHF 156.00
300430750	Naxpro-Truss FD 43 Strecke 75 cm	CHF 188.00
300431000	Naxpro-Truss FD 43 Strecke 100 cm	CHF 203.50
300431250	Naxpro-Truss FD 43 Strecke 125 cm	CHF 236.50
300431500	Naxpro-Truss FD 43 Strecke 150 cm	CHF 250.50
300431750	Naxpro-Truss FD 43 Strecke 175 cm	CHF 279.00
300432000	Naxpro-Truss FD 43 Strecke 200 cm	CHF 292.00
300432500	Naxpro-Truss FD 43 Strecke 250 cm	CHF 349.00
300433000	Naxpro-Truss FD 43 Strecke 300 cm	CHF 387.50
300433500	Naxpro-Truss FD 43 Strecke 350 cm	CHF 444.50
300434000	Naxpro-Truss FD 43 Strecke 400 cm	CHF 487.00
300434500	Naxpro-Truss FD 43 Strecke 450 cm	CHF 524.50
300435000	Naxpro-Truss FD 43 Strecke 500 cm	CHF 572.00
FD 43	**Ecken**	
300430019	Naxpro-Truss FD 43 C19 45° 2 Weg Winkel	CHF 282.50
300430020	Naxpro-Truss FD 43 C20 60° 2 Weg Winkel	CHF 282.50
300430021	Naxpro-Truss FD 43 C21 90° 2 Weg Winkel	CHF 236.50
300430022	Naxpro-Truss FD 43 C22 120° 2 Weg Winkel	CHF 260.00
300430023	Naxpro-Truss FD 43 C23 135° 2 Weg Winkel	CHF 260.00
300430024	Naxpro-Truss FD 43 C24 90° 2 Weg Winkel	CHF 236.50
300430025	Naxpro-Truss FD 43 C25 90° 2 Weg Winkel	CHF 236.50
300430031	Naxpro-Truss FD 43 C31 90° 3 Weg Winkel	CHF 354.50
300430032	Naxpro-Truss FD 43 C32 90° 3 Weg Winkel	CHF 354.50
300430033	Naxpro-Truss FD 43 C33 90° 3 Weg Winkel	CHF 354.50
300430034	Naxpro-Truss FD 43 C34 90° 3 Weg Winkel	CHF 354.50
300430035	Naxpro-Truss FD 43 C35 90° 3 Weg Winkel	CHF 316.50
300430036	Naxpro-Truss FD 43 C36 90° 3 Weg Winkel	CHF 316.50
300430037	Naxpro-Truss FD 43 C37 90° 3 Weg Winkel	CHF 316.50
300430038	Naxpro-Truss FD 43 C38 90° 3 Weg Winkel	CHF 316.50
300430039	Naxpro-Truss FD 43 C39 90° 3 Weg Winkel	CHF 316.50
300430041	Naxpro-Truss FD 43 C41 90° 4 Weg Winkel	CHF 434.00
300430042	Naxpro-Truss FD 43 C42 90° 4 Weg Winkel	CHF 444.50
300430043	Naxpro-Truss FD 43 C43 90° 4 Weg Winkel	CHF 444.50

Preisliste 2024

Preise exkl. MwSt.

300430044	Naxpro-Truss FD 43 C44 90° 4 Weg Winkel	CHF 444.50
300430045	Naxpro-Truss FD 43 C45 90° 4 Weg Winkel	CHF 444.50
300430051	Naxpro-Truss FD 43 C51 90° 5 Weg Winkel	CHF 543.50
300430052	Naxpro-Truss FD 43 C52 90° 5 Weg Winkel	CHF 543.50
300430053	Naxpro-Truss FD 43 C53 90° 5 Weg Winkel	CHF 543.50
300430061	Naxpro-Truss FD 43 C61 90° 6 Weg Winkel	CHF 581.50
FD 43	**Kreise**	
301430020	Naxpro-Truss FD 43 Traversenkreis 2 m Spitze Oben/Unten	CHF 1'649.50
301430030	Naxpro-Truss FD 43 Traversenkreis 3 m Spitze Oben/Unten	CHF 2'476.00
301430040	Naxpro-Truss FD 43 Traversenkreis 4 m Spitze Oben/Unten	CHF 3'298.50
301430050	Naxpro-Truss FD 43 Traversenkreis 5 m Spitze Oben/Unten	CHF 4'122.00
301430060	Naxpro-Truss FD 43 Traversenkreis 6 m Spitze Oben/Unten	CHF 4'949.00
301430070	Naxpro-Truss FD 43 Traversenkreis 7 m Spitze Oben/Unten	CHF 5'771.50
301430080	Naxpro-Truss FD 43 Traversenkreis 8 m Spitze Oben/Unten	CHF 6'594.00
301430090	Naxpro-Truss FD 43 Traversenkreis 9 m Spitze Oben/Unten	CHF 7'420.50
301430100	Naxpro-Truss FD 43 Traversenkreis 10 m Spitze Oben/Unten	CHF 8'243.00
301431020	Naxpro-Truss FD 43 Traversenkreis 2 m Spitze Innen	CHF 1'649.50
301431030	Naxpro-Truss FD 43 Traversenkreis 3 m Spitze Innen	CHF 2'476.00
301431040	Naxpro-Truss FD 43 Traversenkreis 4 m Spitze Innen	CHF 3'298.50
301431050	Naxpro-Truss FD 43 Traversenkreis 5 m Spitze Innen	CHF 4'122.00
301431060	Naxpro-Truss FD 43 Traversenkreis 6 m Spitze Innen	CHF 4'949.00
301431070	Naxpro-Truss FD 43 Traversenkreis 7 m Spitze Innen	CHF 5'771.50
301431080	Naxpro-Truss FD 43 Traversenkreis 8 m Spitze Innen	CHF 6'594.00
301431090	Naxpro-Truss FD 43 Traversenkreis 9 m Spitze Innen	CHF 7'420.50
301431100	Naxpro-Truss FD 43 Traversenkreis 10 m Spitze Innen	CHF 8'243.00
301432020	Naxpro-Truss FD 43 Traversenkreis 2 m Spitze Außen	CHF 1'649.50
301432030	Naxpro-Truss FD 43 Traversenkreis 3 m Spitze Außen	CHF 2'476.00
301432040	Naxpro-Truss FD 43 Traversenkreis 4 m Spitze Außen	CHF 3'298.50
301432050	Naxpro-Truss FD 43 Traversenkreis 5 m Spitze Außen	CHF 4'122.00
301432060	Naxpro-Truss FD 43 Traversenkreis 6 m Spitze Außen	CHF 4'949.00
301432070	Naxpro-Truss FD 43 Traversenkreis 7 m Spitze Außen	CHF 5'771.50
301432080	Naxpro-Truss FD 43 Traversenkreis 8 m Spitze Außen	CHF 6'594.00
301432090	Naxpro-Truss FD 43 Traversenkreis 9 m Spitze Außen	CHF 7'420.50
301432100	Naxpro-Truss FD 43 Traversenkreis 10 m Spitze Außen	CHF 8'243.00
FD 43	**Bodenplatten**	
300430000	Naxpro-Truss FD 43 Traversen Bodenplatte o. Bolzen und Splint	CHF 112.50

ED 43 analog FD 43, mit integrierter Stromschiene

ED 43	Strecken	
311430500	Naxpro-Truss ED 43 Strecke 50 cm	CHF 354.50
311430750	Naxpro-Truss ED 43 Strecke 75 cm	CHF 366.00
311431000	Naxpro-Truss ED 43 Strecke 100 cm	CHF 392.50
311431250	Naxpro-Truss ED 43 Strecke 125 cm	CHF 411.00
311431500	Naxpro-Truss ED 43 Strecke 150 cm	CHF 449.00
311431750	Naxpro-Truss ED 43 Strecke 175 cm	CHF 462.50
311432000	Naxpro-Truss ED 43 Strecke 200 cm	CHF 477.50
311432500	Naxpro-Truss ED 43 Strecke 250 cm	CHF 553.00
311433000	Naxpro-Truss ED 43 Strecke 300 cm	CHF 585.00
311433500	Naxpro-Truss ED 43 Strecke 350 cm	CHF 695.00
311434000	Naxpro-Truss ED 43 Strecke 400 cm	CHF 742.00
311434500	Naxpro-Truss ED 43 Strecke 450 cm	CHF 802.50
311435000	Naxpro-Truss ED 43 Strecke 500 cm	CHF 855.50

FD 44 — Kantenmass: 400 x 400 mm / Tragrohr: 50 x 2 mm / Füllstäbe: 25 x 3 mm

FD 44	**Strecken**	
300440250	Naxpro-Truss FD 44 Strecke 25 cm	CHF 177.00
300440500	Naxpro-Truss FD 44 Strecke 50 cm	CHF 195.00
300440750	Naxpro-Truss FD 44 Strecke 75 cm	CHF 240.00
300441000	Naxpro-Truss FD 44 Strecke 100 cm	CHF 263.00
300441250	Naxpro-Truss FD 44 Strecke 125 cm	CHF 298.00
300441500	Naxpro-Truss FD 44 Strecke 150 cm	CHF 322.00
300441750	Naxpro-Truss FD 44 Strecke 175 cm	CHF 361.50
300442000	Naxpro-Truss FD 44 Strecke 200 cm	CHF 371.00
300442500	Naxpro-Truss FD 44 Strecke 250 cm	CHF 425.00
300443000	Naxpro-Truss FD 44 Strecke 300 cm	CHF 485.00
300443500	Naxpro-Truss FD 44 Strecke 350 cm	CHF 535.00
300444000	Naxpro-Truss FD 44 Strecke 400 cm	CHF 612.00
300444500	Naxpro-Truss FD 44 Strecke 450 cm	CHF 661.00
300445000	Naxpro-Truss FD 44 Strecke 500 cm	CHF 716.00
FD 44	**Ecken**	
300440019	Naxpro-Truss FD 44 C19 45° 2 Weg Winkel	CHF 543.00
300440020	Naxpro-Truss FD 44 C20 60° 2 Weg Winkel	CHF 352.50
300440021	Naxpro-Truss FD 44 C21 90° 2 Weg Winkel	CHF 289.00
300440022	Naxpro-Truss FD 44 C22 120° 2 Weg Winkel	CHF 285.50
300440023	Naxpro-Truss FD 44 C23 135° 2 Weg Winkel	CHF 285.50
300440030	Naxpro-Truss FD 44 C30 90° 3 Weg Winkel	CHF 416.00
300440035	Naxpro-Truss FD 44 C35 90° 3 Weg Winkel	CHF 371.00
300440040	Naxpro-Truss FD 44 C40 90° 4 Weg Winkel	CHF 470.50
300440041	Naxpro-Truss FD 44 C41 90° 4 Weg Winkel	CHF 497.50
300440055	Naxpro-Truss FD 44 C55 90° 5 Weg Winkel	CHF 588.50
300440065	Naxpro-Truss FD 44 C65 90° 6 Weg Winkel	CHF 657.00
300446666	Naxpro-Truss FD 44 Boxcorner mit 8 Halbverbinder, inkl. Schrauben M12	CHF 443.50
FD 44	**Kreise**	
301440020	Naxpro-Truss FD 44 Traversenkreis 2 m	CHF 2'198.00
301440030	Naxpro-Truss FD 44 Traversenkreis 3 m	CHF 3'298.50
301440040	Naxpro-Truss FD 44 Traversenkreis 4 m	CHF 4'396.00
301440050	Naxpro-Truss FD 44 Traversenkreis 5 m	CHF 5'497.50
301440060	Naxpro-Truss FD 44 Traversenkreis 6 m	CHF 6'594.00
301440070	Naxpro-Truss FD 44 Traversenkreis 7 m	CHF 7'694.50

Preisliste 2024

Preise exkl. MwSt.

301440080	Naxpro-Truss FD 44 Traversenkreis 8 m	CHF 8'791.00
301440090	Naxpro-Truss FD 44 Traversenkreis 9 m	CHF 9'893.50
301440100	Naxpro-Truss FD 44 Traversenkreis 10 m	CHF 10'990.00
FD 44	**Bodenplatten**	
300440000	Naxpro-Truss FD 44 Traversen Bodenplatte o. Bolzen und Splint	CHF 117.00

Preisliste 2024

Preise exkl. MwSt.

HD 31	Tragrohr: 50 x 3 mm	
HD 31	**Strecken**	
304310210	Naxpro-Truss HD 31 Strecke 21 cm	CHF 38.00
304310250	Naxpro-Truss HD 31 Strecke 25 cm	CHF 39.00
304310500	Naxpro-Truss HD 31 Strecke 50 cm	CHF 40.00
304310750	Naxpro-Truss HD 31 Strecke 75 cm	CHF 42.00
304311000	Naxpro-Truss HD 31 Strecke 100 cm	CHF 43.50
304311250	Naxpro-Truss HD 31 Strecke 125 cm	CHF 45.50
304311500	Naxpro-Truss HD 31 Strecke 150 cm	CHF 47.50
304311750	Naxpro-Truss HD 31 Strecke 175 cm	CHF 48.50
304312000	Naxpro-Truss HD 31 Strecke 200 cm	CHF 51.50
304312250	Naxpro-Truss HD 31 Strecke 225 cm	CHF 53.50
304312500	Naxpro-Truss HD 31 Strecke 250 cm	CHF 58.50
304313000	Naxpro-Truss HD 31 Strecke 300 cm	CHF 68.00
304313500	Naxpro-Truss HD 31 Strecke 350 cm	CHF 78.00
304314000	Naxpro-Truss HD 31 Strecke 400 cm	CHF 87.50
304314500	Naxpro-Truss HD 31 Strecke 450 cm	CHF 97.50
304315000	Naxpro-Truss HD 31 Strecke 500 cm	CHF 107.00
HD 31	**Ecken**	
304310019	Naxpro-Truss HD 31 C19 45° 2 Weg Winkel	CHF 67.00
304310020	Naxpro-Truss HD 31 C20 60° 2 Weg Winkel	CHF 67.00
304310021	Naxpro-Truss HD 31 C21 90° 2 Weg Winkel	CHF 63.50
304310022	Naxpro-Truss HD 31 C22 120° 2 Weg Winkel	CHF 67.00
304310023	Naxpro-Truss HD 31 C23 135° 2 Weg Winkel	CHF 67.00
304310030	Naxpro-Truss HD 31 C30 90° 3 Weg Winkel	CHF 106.00
304310035	Naxpro-Truss HD 31 C35 / C36 90° 3 Weg T-Stück	CHF 106.00
304310040	Naxpro-Truss HD 31 C40 90° 4 Weg Winkel	CHF 112.00
304310041	Naxpro-Truss HD 31 C41 90° 4 Weg Kreuz	CHF 112.00
HD 31	**Bodenplatten**	
304310000	Naxpro-Truss HD 31 Bodenplatte o. Bolzen und Splint	CHF 22.00
304310001	Naxpro-Truss HD 31 - 10 cm Bodenplatte o. Bolzen und Splint	CHF 22.00

HD 32 Kantenmass: 290 mm / Tragrohr: 50 x 3 mm / Füllstäbe: 20 x 2 mm

HD 32	**Strecken**	
304320250	Naxpro-Truss HD 32 Strecke 25 cm	CHF 77.00
304320500	Naxpro-Truss HD 32 Strecke 50 cm	CHF 86.00
304320750	Naxpro-Truss HD 32 Strecke 75 cm	CHF 99.00
304321000	Naxpro-Truss HD 32 Strecke 100 cm	CHF 108.00
304321250	Naxpro-Truss HD 32 Strecke 125 cm	CHF 122.50
304321500	Naxpro-Truss HD 32 Strecke 150 cm	CHF 131.50
304321750	Naxpro-Truss HD 32 Strecke 175 cm	CHF 144.00
304322000	Naxpro-Truss HD 32 Strecke 200 cm	CHF 153.00
304322500	Naxpro-Truss HD 32 Strecke 250 cm	CHF 210.50
304323000	Naxpro-Truss HD 32 Strecke 300 cm	CHF 199.50
304323500	Naxpro-Truss HD 32 Strecke 350 cm	CHF 225.50
304324000	Naxpro-Truss HD 32 Strecke 400 cm	CHF 249.50
304324500	Naxpro-Truss HD 32 Strecke 450 cm	CHF 271.00
304325000	Naxpro-Truss HD 32 Strecke 500 cm	CHF 294.50
HD 32	**Ecken**	
304320194	Naxpro-Truss HD 32 C19H 45° 2 Weg Winkel	CHF 135.00
304320195	Naxpro-Truss HD 32 C19V 45° 2 Weg Winkel	CHF 135.00
304320204	Naxpro-Truss HD 32 C20H 60° 2 Weg Winkel	CHF 135.00
304320205	Naxpro-Truss HD 32 C20V 60° 2 Weg Winkel	CHF 135.00
304320214	Naxpro-Truss HD 32 C21H 90° 2 Weg Winkel	CHF 113.50
304320215	Naxpro-Truss HD 32 C21V 90° 2 Weg Winkel	CHF 113.50
304320224	Naxpro-Truss HD 32 C22H 120° 2 Weg Winkel	CHF 126.00
304320225	Naxpro-Truss HD 32 C22V 120° 2 Weg Winkel	CHF 126.00
304320234	Naxpro-Truss HD 32 C23H 135° 2 Weg Winkel	CHF 126.00
304320235	Naxpro-Truss HD 32 C23V 135° 2 Weg Winkel	CHF 126.00
304320314	Naxpro-Truss HD 32 C31H 90° 3 Weg Winkel	CHF 186.00
304320315	Naxpro-Truss HD 32 C31V 90° 3 Weg Winkel	CHF 186.00
304320354	Naxpro-Truss HD 32 C35H 90° 3 Weg Winkel	CHF 153.50
304320355	Naxpro-Truss HD 32 C35V 90° 3 Weg Winkel	CHF 162.50
304320414	Naxpro-Truss HD 32 C41H 90° 4 Weg Winkel	CHF 207.50
304320415	Naxpro-Truss HD 32 C41V 90° 4 Weg Winkel	CHF 207.50
304320424	Naxpro-Truss HD 32 C42H 90° 4 Weg Winkel	CHF 207.50
304320425	Naxpro-Truss HD 32 C42V 90° 4 Weg Winkel	CHF 207.50
304326666	Naxpro-Truss HD 32 Boxcorner mit 4 Halbverbinder, inkl. Schrauben M12	CHF 117.00

Preisliste 2024

Preise exkl. MwSt.

HD 32	**Kreise**	
302324020	Naxpro-Truss HD 32 Traversenkreis 2 m Horizontal	CHF 507.00
302324030	Naxpro-Truss HD 32 Traversenkreis 3 m Horizontal	CHF 763.50
302324040	Naxpro-Truss HD 32 Traversenkreis 4 m Horizontal	CHF 1'029.00
302324050	Naxpro-Truss HD 32 Traversenkreis 5 m Horizontal	CHF 1'264.00
302324060	Naxpro-Truss HD 32 Traversenkreis 6 m Horizontal	CHF 1'524.00
302324070	Naxpro-Truss HD 32 Traversenkreis 7 m Horizontal	CHF 1'774.00
302324080	Naxpro-Truss HD 32 Traversenkreis 8 m Horizontal	CHF 2'030.00
302324090	Naxpro-Truss HD 32 Traversenkreis 9 m Horizontal	CHF 2'302.50
302324100	Naxpro-Truss HD 32 Traversenkreis 10 m Horizontal	CHF 2'529.50
302325020	Naxpro-Truss HD 32 Traversenkreis 2 m Vertikal	CHF 516.00
302325030	Naxpro-Truss HD 32 Traversenkreis 3 m Vertikal	CHF 788.50
302325040	Naxpro-Truss HD 32 Traversenkreis 4 m Vertikal	CHF 1'072.00
302325050	Naxpro-Truss HD 32 Traversenkreis 5 m Vertikal	CHF 1'278.00
302325060	Naxpro-Truss HD 32 Traversenkreis 6 m Vertikal	CHF 1'546.50
302325070	Naxpro-Truss HD 32 Traversenkreis 7 m Vertikal	CHF 1'808.50
302325080	Naxpro-Truss HD 32 Traversenkreis 8 m Vertikal	CHF 2'674.50
302325090	Naxpro-Truss HD 32 Traversenkreis 9 m Vertikal	CHF 2'360.00
302325100	Naxpro-Truss HD 32 Traversenkreis 10 m Vertikal	CHF 2'554.50
HD 32	**Bodenplatten**	
304320000	Naxpro Truss HD 32 Traversen Bodenplatte o. Bolzen und Splint	CHF 44.50

HD 33 — Kantenmass: 290 x 258 mm / Tragrohr: 50 x 3 mm / Füllstäbe: 20 x 2 mm

HD 33	**Strecken**	
304330210	Naxpro-Truss HD 33 Strecke 21 cm	CHF 122.50
304330250	Naxpro-Truss HD 33 Strecke 25 cm	CHF 128.00
304330290	Naxpro-Truss HD 33 Strecke 29 cm	CHF 131.50
304330420	Naxpro-Truss HD 33 Strecke 42 cm	CHF 137.00
304330500	Naxpro-Truss HD 33 Strecke 50 cm	CHF 140.50
304330750	Naxpro-Truss HD 33 Strecke 75 cm	CHF 145.50
304331000	Naxpro-Truss HD 33 Strecke 100 cm	CHF 163.00
304331250	Naxpro-Truss HD 33 Strecke 125 cm	CHF 193.00
304331500	Naxpro-Truss HD 33 Strecke 150 cm	CHF 202.00
304331750	Naxpro-Truss HD 33 Strecke 175 cm	CHF 229.50
304332000	Naxpro-Truss HD 33 Strecke 200 cm	CHF 246.00
304332250	Naxpro-Truss HD 33 Strecke 225 cm	CHF 272.50
304332500	Naxpro-Truss HD 33 Strecke 250 cm	CHF 287.00
304333000	Naxpro-Truss HD 33 Strecke 300 cm	CHF 325.50
304333500	Naxpro-Truss HD 33 Strecke 350 cm	CHF 375.00
304334000	Naxpro-Truss HD 33 Strecke 400 cm	CHF 414.50
304334500	Naxpro-Truss HD 33 Strecke 450 cm	CHF 458.00
304335000	Naxpro-Truss HD 33 Strecke 500 cm	CHF 498.50
HD 33	**Ecken**	
304330019	Naxpro-Truss HD 33 C19 45° 2 Weg Winkel	CHF 246.00
304330020	Naxpro-Truss HD 33 C20 60° 2 Weg Winkel	CHF 246.00
304330021	Naxpro-Truss HD 33 C21 90° 2 Weg Winkel	CHF 198.50
304330022	Naxpro-Truss HD 33 C22 120° 2 Weg Winkel	CHF 207.50
304330023	Naxpro-Truss HD 33 C23 135° 2 Weg Winkel	CHF 207.50
304330024	Naxpro-Truss HD 33 C24 90° 2 Weg Winkel	CHF 198.50
304330025	Naxpro-Truss HD 33 C25 90° 2 Weg Winkel	CHF 198.50
304330031	Naxpro-Truss HD 33 C31 90° 3 Weg Winkel	CHF 308.00
304330032	Naxpro-Truss HD 33 C32 90° 3 Weg Winkel	CHF 308.00
304330033	Naxpro-Truss HD 33 C33 90° 3 Weg Winkel	CHF 308.00
304330034	Naxpro-Truss HD 33 C34 90° 3 Weg Winkel	CHF 308.00
304330035	Naxpro-Truss HD 33 C35 90° 3 Weg Winkel	CHF 287.00
304330036	Naxpro-Truss HD 33 C36 90° 3 Weg Winkel	CHF 251.50
304330037	Naxpro-Truss HD 33 C37 90° 3 Weg Winkel	CHF 278.00
304330038	Naxpro-Truss HD 33 C38 90° 3 Weg Winkel	CHF 260.50
304330039	Naxpro-Truss HD 33 C39 90° 3 Weg Winkel	CHF 256.00

304330041	Naxpro-Truss HD 33 C41 90° 4 Weg Winkel	CHF 304.50
304330042	Naxpro-Truss HD 33 C42 90° 4 Weg Winkel	CHF 375.00
304330043	Naxpro-Truss HD 33 C43 90° 4 Weg Winkel	CHF 369.50
304330044	Naxpro-Truss HD 33 C44 90° 4 Weg Winkel	CHF 405.00
304330045	Naxpro-Truss HD 33 C45 90° 4 Weg Winkel	CHF 405.00
304330051	Naxpro-Truss HD 33 C51 90° 5 Weg Winkel	CHF 481.00
304330052	Naxpro-Truss HD 33 C52 90° 5 Weg Winkel	CHF 481.00
304330053	Naxpro-Truss HD 33 C53 90° 5 Weg Winkel	CHF 481.00
304330061	Naxpro-Truss HD 33 C61 90° 6 Weg Winkel	CHF 528.50
HD 33	**Kreise**	
302330020	Naxpro-Truss HD 33 Traversenkreis 2 m Spitze Oben/Unten	CHF 1'551.50
302330030	Naxpro-Truss HD 33 Traversenkreis 3 m Spitze Oben/Unten	CHF 1'504.50
302330040	Naxpro-Truss HD 33 Traversenkreis 4 m Spitze Oben/Unten	CHF 3'008.00
302330050	Naxpro-Truss HD 33 Traversenkreis 5 m Spitze Oben/Unten	CHF 3'760.00
302330060	Naxpro-Truss HD 33 Traversenkreis 6 m Spitze Oben/Unten	CHF 4'511.50
302330070	Naxpro-Truss HD 33 Traversenkreis 7 m Spitze Oben/Unten	CHF 5'263.50
302330080	Naxpro-Truss HD 33 Traversenkreis 8 m Spitze Oben/Unten	CHF 6'015.50
302330090	Naxpro-Truss HD 33 Traversenkreis 9 m Spitze Oben/Unten	CHF 6'767.50
302330100	Naxpro-Truss HD 33 Traversenkreis 10 m Spitze Oben/Unten	CHF 7'519.50
302331020	Naxpro-Truss HD 33 Traversenkreis 2 m Spitze Innen	CHF 996.50
302331030	Naxpro-Truss HD 33 Traversenkreis 3 m Spitze Innen	CHF 1'510.50
302331040	Naxpro-Truss HD 33 Traversenkreis 4 m Spitze Innen	CHF 2'072.00
302331050	Naxpro-Truss HD 33 Traversenkreis 5 m Spitze Innen	CHF 2'477.50
302331060	Naxpro-Truss HD 33 Traversenkreis 6 m Spitze Innen	CHF 2'986.00
302331070	Naxpro-Truss HD 33 Traversenkreis 7 m Spitze Innen	CHF 3'491.00
302331080	Naxpro-Truss HD 33 Traversenkreis 8 m Spitze Innen	CHF 4'002.00
302331090	Naxpro-Truss HD 33 Traversenkreis 9 m Spitze Innen	CHF 4'532.00
302331100	Naxpro-Truss HD 33 Traversenkreis 10 m Spitze Innen	CHF 4'961.50
302332020	Naxpro-Truss HD 33 Traversenkreis 2 m Spitze Außen	CHF 996.50
302332030	Naxpro-Truss HD 33 Traversenkreis 3 m Spitze Außen	CHF 1'510.50
302332040	Naxpro-Truss HD 33 Traversenkreis 4 m Spitze Außen	CHF 2'072.00
302332050	Naxpro-Truss HD 33 Traversenkreis 5 m Spitze Außen	CHF 2'477.50
302332060	Naxpro-Truss HD 33 Traversenkreis 6 m Spitze Außen	CHF 2'986.00
302332070	Naxpro-Truss HD 33 Traversenkreis 7 m Spitze Außen	CHF 3'491.00
302332080	Naxpro-Truss HD 33 Traversenkreis 8 m Spitze Außen	CHF 4'002.00
302332090	Naxpro-Truss HD 33 Traversenkreis 9 m Spitze Außen	CHF 4'509.00
302332100	Naxpro-Truss HD 33 Traversenkreis 10 m Spitze Außen	CHF 5'638.00

Preisliste 2024

Preise exkl. MwSt.

HD 33	**Bodenplatten**	
304330000	Naxpro-Truss HD 33 Traversen Bodenplatte o. Bolzen und Splint	CHF 57.50

HD 34 — Kantenmass: 290 x 290 mm / Tragrohr: 50 x 3 mm / Füllstäbe: 20 x 2 mm

HD 34	**Strecken**	
304340210	Naxpro-Truss HD 34 Strecke 21 cm	CHF 130.00
304340250	Naxpro-Truss HD 34 Strecke 25 cm	CHF 131.50
304340290	Naxpro-Truss HD 34 Strecke 29 cm	CHF 140.50
304340420	Naxpro-Truss HD 34 Strecke 42 cm	CHF 149.00
304340500	Naxpro-Truss HD 34 Strecke 50 cm	CHF 167.00
304340750	Naxpro-Truss HD 34 Strecke 75 cm	CHF 189.50
304341000	Naxpro-Truss HD 34 Strecke 100 cm	CHF 211.00
304341250	Naxpro-Truss HD 34 Strecke 125 cm	CHF 247.50
304341500	Naxpro-Truss HD 34 Strecke 150 cm	CHF 269.00
304341750	Naxpro-Truss HD 34 Strecke 175 cm	CHF 308.00
304342000	Naxpro-Truss HD 34 Strecke 200 cm	CHF 322.00
304342250	Naxpro-Truss HD 34 Strecke 225 cm	CHF 352.00
304342500	Naxpro-Truss HD 34 Strecke 250 cm	CHF 384.00
304342750	Naxpro-Truss HD 34 Strecke 275 cm	CHF 410.50
304343000	Naxpro-Truss HD 34 Strecke 300 cm	CHF 432.50
304343500	Naxpro-Truss HD 34 Strecke 350 cm	CHF 489.50
304344000	Naxpro-Truss HD 34 Strecke 400 cm	CHF 551.50
304344500	Naxpro-Truss HD 34 Strecke 450 cm	CHF 617.00
304345000	Naxpro-Truss HD 34 Strecke 500 cm	CHF 657.50
HD 34	**Ecken**	
304340019	Naxpro-Truss HD 34 C19 45° 2 Weg Winkel	CHF 344.00
304340020	Naxpro-Truss HD 34 C20 60° 2 Weg Winkel	CHF 366.00
304340021	Naxpro-Truss HD 34 C21 90° 2 Weg Winkel	CHF 251.50
304340022	Naxpro-Truss HD 34 C22 120° 2 Weg Winkel	CHF 246.00
304340023	Naxpro-Truss HD 34 C23 135° 2 Weg Winkel	CHF 255.00
304340030	Naxpro-Truss HD 34 C30 90° 3 Weg Winkel	CHF 379.50
304340035	Naxpro-Truss HD 34 C35 90° 3 Weg Winkel	CHF 339.50
304340040	Naxpro-Truss HD 34 C40 90° 4 Weg Winkel	CHF 454.50
304340041	Naxpro-Truss HD 34 C41 90° 4 Weg Winkel	CHF 440.50
304340055	Naxpro-Truss HD 34 C55 90° 5 Weg Winkel	CHF 604.50
304340065	Naxpro-Truss HD 34 C65 90° 6 Weg Winkel	CHF 622.00
304346666	Naxpro-Truss HD 34 Boxcorner mit 8 Halbverbinder, inkl. Schrauben M12	CHF 516.00
304346670	Naxpro-Truss HD34 auf HD32 Adapter Boxcorner mit 6 Halbverbinder, inkl. Schrauben M12	CHF 207.50

Preisliste 2024

Preise exkl. MwSt.

HD 34	**Kreise**	
302340020	Naxpro-Truss HD 34 Traversenkreis 2 m	CHF 2'028.50
302340030	Naxpro-Truss HD 34 Traversenkreis 3 m	CHF 1'659.50
302340040	Naxpro-Truss HD 34 Traversenkreis 4 m	CHF 3'592.00
302340050	Naxpro-Truss HD 34 Traversenkreis 5 m	CHF 4'490.00
302340060	Naxpro-Truss HD 34 Traversenkreis 6 m	CHF 5'386.50
302340070	Naxpro-Truss HD 34 Traversenkreis 7 m	CHF 4'771.00
302340080	Naxpro-Truss HD 34 Traversenkreis 8 m	CHF 7'184.50
302340090	Naxpro-Truss HD 34 Traversenkreis 9 m	CHF 8'094.50
302340100	Naxpro-Truss HD 34 Traversenkreis 10 m	CHF 9'156.50
HD 34	**Bodenplatten**	
304340000	Naxpro-Truss HD 34 Traversen Bodenplatte o. Bolzen und Splint	CHF 61.00
304340005	Naxpro Truss HD 34 Nivellier-Fußgestell o. Bolzen und Splint	CHF 198.50

HD 42 — Kantenmass: 400 mm / Tragrohr: 50 x 3 mm / Füllstäbe: 25 x 3 mm

HD 42	**Strecken**	
304420250	Naxpro-Truss HD 42 Strecke 25 cm	CHF 94.50
304420500	Naxpro-Truss HD 42 Strecke 50 cm	CHF 104.00
304420750	Naxpro-Truss HD 42 Strecke 75 cm	CHF 118.00
304421000	Naxpro-Truss HD 42 Strecke 100 cm	CHF 132.50
304421250	Naxpro-Truss HD 42 Strecke 125 cm	CHF 146.50
304421500	Naxpro-Truss HD 42 Strecke 150 cm	CHF 150.50
304421750	Naxpro-Truss HD 42 Strecke 175 cm	CHF 160.00
304422000	Naxpro-Truss HD 42 Strecke 200 cm	CHF 169.00
304422500	Naxpro-Truss HD 42 Strecke 250 cm	CHF 188.00
304423000	Naxpro-Truss HD 42 Strecke 300 cm	CHF 212.50
304423500	Naxpro-Truss HD 42 Strecke 350 cm	CHF 260.00
304424000	Naxpro-Truss HD 42 Strecke 400 cm	CHF 269.50
304424500	Naxpro-Truss HD 42 Strecke 450 cm	CHF 345.00
304425000	Naxpro-Truss HD 42 Strecke 500 cm	CHF 354.50
HD 42	**Ecken**	
304420194	Naxpro-Truss HD 42 C19H 45° 2 Weg Winkel	CHF 245.00
304420195	Naxpro-Truss HD 42 C19V 45° 2 Weg Winkel	CHF 245.00
304420204	Naxpro-Truss HD 42 C20H 60° 2 Weg Winkel	CHF 245.00
304420205	Naxpro-Truss HD 42 C20V 60° 2 Weg Winkel	CHF 245.00
304420214	Naxpro-Truss HD 42 C21H 90° 2 Weg Winkel	CHF 150.50
304420215	Naxpro-Truss HD 42 C21V 90° 2 Weg Winkel	CHF 150.50
304420224	Naxpro-Truss HD 42 C22H 120° 2 Weg Winkel	CHF 194.00
304420225	Naxpro-Truss HD 42 C22V 120° 2 Weg Winkel	CHF 194.00
304420234	Naxpro-Truss HD 42 C23H 135° 2 Weg Winkel	CHF 194.00
304420235	Naxpro-Truss HD 42 C23V 135° 2 Weg Winkel	CHF 194.00
304420314	Naxpro-Truss HD 42 C31H 90° 3 Weg Winkel	CHF 207.00
304420315	Naxpro-Truss HD 42 C31V 90° 3 Weg Winkel	CHF 207.00
304420354	Naxpro-Truss HD 42 C35H 90° 3 Weg Winkel	CHF 207.00
304420355	Naxpro-Truss HD 42 C35V 90° 3 Weg Winkel	CHF 207.00
304420414	Naxpro-Truss HD 42 C41H 90° 4 Weg Winkel	CHF 274.00
304420415	Naxpro-Truss HD 42 C41V 90° 4 Weg Winkel	CHF 274.00
304420424	Naxpro-Truss HD 42 C42H 90° 4 Weg Winkel	CHF 274.00
304420425	Naxpro-Truss HD 42 C42V 90° 4 Weg Winkel	CHF 274.00
304426666	Naxpro-Truss HD 42 Boxcorner mit 4 Halbverbinder, inkl. Schrauben M12	CHF 137.00

Preisliste 2024

Preise exkl. MwSt.

HD 42	Kreise	
302424020	Naxpro-Truss HD 42 Traversenkreis 2 m Horizontal	CHF 1'021.00
302424030	Naxpro-Truss HD 42 Traversenkreis 3 m Horizontal	CHF 1'531.50
302424040	Naxpro-Truss HD 42 Traversenkreis 4 m Horizontal	CHF 2'041.00
302424050	Naxpro-Truss HD 42 Traversenkreis 5 m Horizontal	CHF 2'551.50
302424060	Naxpro-Truss HD 42 Traversenkreis 6 m Horizontal	CHF 3'062.00
302424070	Naxpro-Truss HD 42 Traversenkreis 7 m Horizontal	CHF 3'572.50
302424080	Naxpro-Truss HD 42 Traversenkreis 8 m Horizontal	CHF 4'083.00
302424090	Naxpro-Truss HD 42 Traversenkreis 9 m Horizontal	CHF 4'593.50
302424100	Naxpro-Truss HD 42 Traversenkreis 10 m Horizontal	CHF 5'104.00
302425020	Naxpro-Truss HD 42 Traversenkreis 2 m Vertikal	CHF 1'021.00
302425030	Naxpro-Truss HD 42 Traversenkreis 3 m Vertikal	CHF 1'531.50
302425040	Naxpro-Truss HD 42 Traversenkreis 4 m Vertikal	CHF 2'041.00
302425050	Naxpro-Truss HD 42 Traversenkreis 5 m Vertikal	CHF 2'551.50
302425060	Naxpro-Truss HD 42 Traversenkreis 6 m Vertikal	CHF 3'062.00
302425070	Naxpro-Truss HD 42 Traversenkreis 7 m Vertikal	CHF 3'572.50
302425080	Naxpro-Truss HD 42 Traversenkreis 8 m Vertikal	CHF 4'083.00
302425090	Naxpro-Truss HD 42 Traversenkreis 9 m Vertikal	CHF 4'593.50
302425100	Naxpro-Truss HD 42 Traversenkreis 10 m Vertikal	CHF 5'104.00
HD 42	**Bodenplatten**	
304420000	Naxpro-Truss HD 42 Traversen Bodenplatte o. Bolzen und Splint	CHF 80.50

Preisliste 2024

Preise exkl. MwSt.

HD 43 — Kantenmass: 400 x 353 mm / Tragrohr: 50 x 3 mm / Füllstäbe: 25 x 3 mm

HD 43	**Strecken**	
304430250	Naxpro-Truss HD 43 Strecke 25 cm	CHF 146.50
304430500	Naxpro-Truss HD 43 Strecke 50 cm	CHF 160.50
304430750	Naxpro-Truss HD 43 Strecke 75 cm	CHF 194.00
304431000	Naxpro-Truss HD 43 Strecke 100 cm	CHF 212.50
304431250	Naxpro-Truss HD 43 Strecke 125 cm	CHF 246.00
304431500	Naxpro-Truss HD 43 Strecke 150 cm	CHF 260.00
304431750	Naxpro-Truss HD 43 Strecke 175 cm	CHF 288.50
304432000	Naxpro-Truss HD 43 Strecke 200 cm	CHF 311.00
304432500	Naxpro-Truss HD 43 Strecke 250 cm	CHF 368.50
304433000	Naxpro-Truss HD 43 Strecke 300 cm	CHF 420.50
304433500	Naxpro-Truss HD 43 Strecke 350 cm	CHF 477.50
304434000	Naxpro-Truss HD 43 Strecke 400 cm	CHF 529.50
304434500	Naxpro-Truss HD 43 Strecke 450 cm	CHF 581.50
304435000	Naxpro-Truss HD 43 Strecke 500 cm	CHF 633.50
HD 43	**Ecken**	
304430019	Naxpro-Truss HD 43 C19 45° 2 Weg Winkel	CHF 311.00
304430020	Naxpro-Truss HD 43 C20 60° 2 Weg Winkel	CHF 311.00
304430021	Naxpro-Truss HD 43 C21 90° 2 Weg Winkel	CHF 246.00
304430022	Naxpro-Truss HD 43 C22 120° 2 Weg Winkel	CHF 269.50
304430023	Naxpro-Truss HD 43 C23 135° 2 Weg Winkel	CHF 269.50
304430024	Naxpro-Truss HD 43 C24 90° 2 Weg Winkel	CHF 246.00
304430025	Naxpro-Truss HD 43 C25 90° 2 Weg Winkel	CHF 246.00
304430031	Naxpro-Truss HD 43 C31 90° 3 Weg Winkel	CHF 364.00
304430032	Naxpro-Truss HD 43 C32 90° 3 Weg Winkel	CHF 364.00
304430033	Naxpro-Truss HD 43 C33 90° 3 Weg Winkel	CHF 364.00
304430034	Naxpro-Truss HD 43 C34 90° 3 Weg Winkel	CHF 364.00
304430035	Naxpro-Truss HD 43 C35 90° 3 Weg Winkel	CHF 320.50
304430036	Naxpro-Truss HD 43 C36 90° 3 Weg Winkel	CHF 320.50
304430037	Naxpro-Truss HD 43 C37 90° 3 Weg Winkel	CHF 320.50
304430038	Naxpro-Truss HD 43 C38 90° 3 Weg Winkel	CHF 320.50
304430039	Naxpro-Truss HD 43 C39 90° 3 Weg Winkel	CHF 320.50
304430041	Naxpro-Truss HD 43 C41 90° 4 Weg Winkel	CHF 443.50
304430042	Naxpro-Truss HD 43 C42 90° 4 Weg Winkel	CHF 453.00
304430043	Naxpro-Truss HD 43 C43 90° 4 Weg Winkel	CHF 453.00
304430044	Naxpro-Truss HD 43 C44 90° 4 Weg Winkel	CHF 453.00

Preisliste 2024

Preise exkl. MwSt.

304430045	Naxpro-Truss HD 43 C45 90° 4 Weg Winkel	CHF 453.00
304430051	Naxpro-Truss HD 43 C51 90° 5 Weg Winkel	CHF 557.00
304430052	Naxpro-Truss HD 43 C52 90° 5 Weg Winkel	CHF 557.00
304430053	Naxpro-Truss HD 43 C53 90° 5 Weg Winkel	CHF 557.00
304430061	Naxpro-Truss HD 43 C61 90° 6 Weg Winkel	CHF 719.00
HD 43	**Kreise**	
302430020	Naxpro-Truss HD 43 Traversenkreis 2 m Spitze Oben/Unten	CHF 1'729.00
302430030	Naxpro-Truss HD 43 Traversenkreis 3 m Spitze Oben/Unten	CHF 2'595.00
302430040	Naxpro-Truss HD 43 Traversenkreis 4 m Spitze Oben/Unten	CHF 3'455.50
302430050	Naxpro-Truss HD 43 Traversenkreis 5 m Spitze Oben/Unten	CHF 4'319.50
302430060	Naxpro-Truss HD 43 Traversenkreis 6 m Spitze Oben/Unten	CHF 5'185.50
302430070	Naxpro-Truss HD 43 Traversenkreis 7 m Spitze Oben/Unten	CHF 6'045.50
302430080	Naxpro-Truss HD 43 Traversenkreis 8 m Spitze Oben/Unten	CHF 6'934.50
302430090	Naxpro-Truss HD 43 Traversenkreis 9 m Spitze Oben/Unten	CHF 7'775.50
302430100	Naxpro-Truss HD 43 Traversenkreis 10 m Spitze Oben/Unten	CHF 8'636.00
302431020	Naxpro-Truss HD 43 Traversenkreis 2 m Spitze Innen	CHF 1'729.00
302431030	Naxpro-Truss HD 43 Traversenkreis 3 m Spitze Innen	CHF 2'595.00
302431040	Naxpro-Truss HD 43 Traversenkreis 4 m Spitze Innen	CHF 3'455.50
302431050	Naxpro-Truss HD 43 Traversenkreis 5 m Spitze Innen	CHF 4'319.50
302431060	Naxpro-Truss HD 43 Traversenkreis 6 m Spitze Innen	CHF 5'185.50
302431070	Naxpro-Truss HD 43 Traversenkreis 7 m Spitze Innen	CHF 6'045.50
302431080	Naxpro-Truss HD 43 Traversenkreis 8 m Spitze Innen	CHF 6'934.50
302431090	Naxpro-Truss HD 43 Traversenkreis 9 m Spitze Innen	CHF 7'775.50
302431100	Naxpro-Truss HD 43 Traversenkreis 10 m Spitze Innen	CHF 8'636.00
302432020	Naxpro-Truss HD 43 Traversenkreis 2 m Spitze Außen	CHF 1'729.00
302432030	Naxpro-Truss HD 43 Traversenkreis 3 m Spitze Außen	CHF 2'595.00
302432040	Naxpro-Truss HD 43 Traversenkreis 4 m Spitze Außen	CHF 3'455.50
302432050	Naxpro-Truss HD 43 Traversenkreis 5 m Spitze Außen	CHF 4'319.50
302432060	Naxpro-Truss HD 43 Traversenkreis 6 m Spitze Außen	CHF 5'185.50
302432070	Naxpro-Truss HD 43 Traversenkreis 7 m Spitze Außen	CHF 6'045.50
302432080	Naxpro-Truss HD 43 Traversenkreis 8 m Spitze Außen	CHF 6'934.50
302432090	Naxpro-Truss HD 43 Traversenkreis 9 m Spitze Außen	CHF 7'775.50
302432100	Naxpro-Truss HD 43 Traversenkreis 10 m Spitze Außen	CHF 8'636.00
HD 43	**Bodenplatten**	
304430000	Naxpro-Truss HD 43 Traversen Bodenplatte o. Bolzen und Splint	CHF 118.00

HD 44 — Kantenmass: 400 x 400 mm / Tragrohr: 50 x 3 mm / Füllstäbe: 25 x 3 mm

HD 44	**Strecken**	
304440250	Naxpro-Truss HD 44 Strecke 25 cm	CHF 184.50
304440500	Naxpro-Truss HD 44 Strecke 50 cm	CHF 162.00
304440750	Naxpro-Truss HD 44 Strecke 75 cm	CHF 242.50
304441000	Naxpro-Truss HD 44 Strecke 100 cm	CHF 264.00
304441250	Naxpro-Truss HD 44 Strecke 125 cm	CHF 299.00
304441500	Naxpro-Truss HD 44 Strecke 150 cm	CHF 322.00
304441750	Naxpro-Truss HD 44 Strecke 175 cm	CHF 361.00
304442000	Naxpro-Truss HD 44 Strecke 200 cm	CHF 387.50
304442500	Naxpro-Truss HD 44 Strecke 250 cm	CHF 445.50
304443000	Naxpro-Truss HD 44 Strecke 300 cm	CHF 511.00
304443500	Naxpro-Truss HD 44 Strecke 350 cm	CHF 569.00
304444000	Naxpro-Truss HD 44 Strecke 400 cm	CHF 648.50
304444500	Naxpro-Truss HD 44 Strecke 450 cm	CHF 675.00
304445000	Naxpro-Truss HD 44 Strecke 500 cm	CHF 767.00
HD 44	**Ecken**	
304440019	Naxpro-Truss HD 44 C19 45° 2 Weg Winkel	CHF 534.00
304440020	Naxpro-Truss HD 44 C20 60° 2 Weg Winkel	CHF 352.00
304440021	Naxpro-Truss HD 44 C21 90° 2 Weg Winkel	CHF 290.50
304440022	Naxpro-Truss HD 44 C22 120° 2 Weg Winkel	CHF 295.50
304440023	Naxpro-Truss HD 44 C23 135° 2 Weg Winkel	CHF 295.50
304440030	Naxpro-Truss HD 44 C30 90° 3 Weg Winkel	CHF 414.00
304440035	Naxpro-Truss HD 44 C35 90° 3 Weg Winkel	CHF 378.50
304440040	Naxpro-Truss HD 44 C40 90° 4 Weg Winkel	CHF 484.50
304440041	Naxpro-Truss HD 44 C41 90° 4 Weg Winkel	CHF 537.50
304440055	Naxpro-Truss HD 44 C55 90° 5 Weg Winkel	CHF 652.00
304440065	Naxpro-Truss HD 44 C65 90° 6 Weg Winkel	CHF 731.50
304446666	Naxpro-Truss HD 44 Boxcorner mit 8 Halbverbinder, inkl. Schrauben M12	CHF 564.00
HD 44	**Kreise**	
302440020	Naxpro-Truss HD 44 Traversenkreis 2 m	CHF 2'548.00
302440030	Naxpro-Truss HD 44 Traversenkreis 3 m	CHF 3'818.50
302440040	Naxpro-Truss HD 44 Traversenkreis 4 m	CHF 5'091.00
302440050	Naxpro-Truss HD 44 Traversenkreis 5 m	CHF 6'361.50
302440060	Naxpro-Truss HD 44 Traversenkreis 6 m	CHF 7'634.00
302440070	Naxpro-Truss HD 44 Traversenkreis 7 m	CHF 8'904.50

Preisliste 2024

Preise exkl. MwSt.

302440080	Naxpro-Truss HD 44 Traversenkreis 8 m	CHF 10'177.00
302440090	Naxpro-Truss HD 44 Traversenkreis 9 m	CHF 11'447.50
302440100	Naxpro-Truss HD 44 Traversenkreis 10 m	CHF 12'720.00
HD 44	**Bodenplatten**	
304440000	Naxpro-Truss HD 44 Traversen Bodenplatte o. Bolzen und Splint	CHF 119.00

FD/HD 31 - 44 Zubehör

FD/HD 31 - 44	**Universal-Ecken**	
300316670	Naxpro-Truss FD 31 - 44 - 2 Weg Eck Würfel 120°	CHF 43.00
300316675	Naxpro-Truss FD 31 - 44 - 2 Weg Eck Würfel 135°	CHF 43.00
300316666	Naxpro-Truss FD 31 - 44 Boxcorner - Würfel mit 6 Anschlusspunkten und 2 Habverbinder, inkl. Schrauben M12	CHF 39.50
300346667	Naxpro-Truss FD 31 - 44 Halb-Konusverbinder M12 für Boxcorner	CHF 8.80
300346668	Naxpro-Truss FD 31 - 44 Halb-Konusverbinder M12 für Boxcorner - Edelstahlversion	CHF 19.50
300346669	Naxpro-Truss FD 31 - 44 Buchse M12 für Boxcorner 75 mm, inkl. Schraube M12	CHF 11.50
300346663	Naxpro-Truss FD 31 - 44 Buchse M12 für Boxcorner 100 mm, inkl. Schraube M12	CHF 14.50
300346665	Naxpro-Truss FD 31 - 44 Buchse M12 für Boxcorner 105 mm, inkl. Schraube M12	CHF 15.00
300346670	Naxpro-Truss FD 34 auf FD 32 Adapter Boxcorner mit 6 Halbverbinder M12	CHF 175.50
300446670	Naxpro-Truss FD 44 auf FD 42 Adapter Boxcorner mit 6 Halbverbinder, inkl. Schrauben M12	CHF 287.00
304446670	Naxpro-Truss HD 44 auf HD 42 Adapter Boxcorner mit 6 Halbverbinder, inkl. Schrauben M12	CHF 299.00
FD/HD 31 - 44	**Universal-Bodenplatten**	
300000090	Naxpro-Truss Multi Base Stahl verz. 800 x 800 x 5 mm für FD21-HD44	CHF 329.00
300000095	Naxpro-Truss Multi Base Stahl verz. 800 x 800 x 10 mm für FD21-HD44	CHF 441.00
300000097	Naxpro-Truss Multi Base Rund Stahl verz. d=650 x 15 mm für FD21-HD44	CHF 610.50
300000099	Naxpro-Truss Multi Base Stahl verz. 800 x 800 x 15 mm für FD21-HD44	CHF 656.50
300000096	Naxpro-Truss FD/HD 31/32/33 Stahlplatte für 33er System verzinkt 310 x 310 x 20 mm	CHF 222.50
300000098	Naxpro-Truss FD/HD 31/32/34 Stahlplatte für 34er System verzinkt 310 x 310 x 20 mm	CHF 234.00
FD/HD 31 - 44	**Tower Ringe**	
300316210	Naxpro-Truss Tower Ring 100 für FD/HD 34 Traversen	CHF 235.00
300316215	Naxpro-Truss Tower Ring 150 für FD/HD 34 Traversen	CHF 264.00
300316220	Naxpro-Truss Tower Ring 200 für FD/HD 34 Traversen	CHF 352.00
FD/HD 31 - 44	**Konusverbinder, Bolzen & Splinten**	
300000010	Naxpro-Truss FD/HD/TD 31 - 44 Konusverbinder einzeln	CHF 7.60
300000005	Naxpro-Truss FD/HD/TD 31 - 44 Bolzen einzeln	CHF 2.30
300000006	Naxpro-Truss FD/HD/TD 31 - 44 Bolzen kurz einzeln	CHF 3.50
300000015	Naxpro-Truss FD/HD/TD 31 - 44 R-Clip einzeln	CHF 0.20
300000055	Naxpro-Truss FD/HD/TD 31 - 44 Verbinderset (1) 1 x Konus - 2 x Bolzen - 2 x R-Clip	CHF 13.00
300000056	Naxpro-Truss FD/HD/TD 31 - 44 Verbinderset (2) 2 x Konus - 4 x Bolzen - 4 x R-Clip	CHF 26.00
300000057	Naxpro-Truss FD/HD/TD 31 - 44 Verbinderset (3) 3 x Konus - 6 x Bolzen - 6 x R-Clip	CHF 39.50
300000058	Naxpro-Truss FD/HD/TD 31 - 44 Verbinderset (4) 4 x Konus - 8 x Bolzen - 8 x R-Clip	CHF 52.50
300000060	Naxpro-Truss FD/HD/TD 31 - 44 Bolzen einzeln mit M8 Gewinde und Mutter	CHF 3.10
300000065	Naxpro-Truss FD/HD/TD 31 - 44 Bolzen mit M8 Gewinde und Mutter - Edelstahlversion	CHF 7.90
300000020	Naxpro-Truss FD/HD 31 - 44 Halbkonus M10 Gewinde o. Schraube, Bolzen und Splint	CHF 6.40

Preisliste 2024

Preise exkl. MwSt.

300000025	Naxpro-Truss FD/HD 31 - 44 Halbkonus M12 Gewinde o. Schraube, Bolzen und Splint	CHF 5.70
300000026	Naxpro-Truss FD/HD 31 - 44 Halbkonus M12 Gewinde o. Schraube, Bolzen und Splint, Stahlversion verz.	CHF 8.80
300000035	Naxpro-Truss FD/HD 31 - 44 Halbkonus M12+10 mm Space und 50 mm Ring o. Schraube, Bolzen und Splint	CHF 14.00
300000038	Naxpro-Truss FD/HD 31 - 44 Halbkonus M12+20 mm Space und 50 mm Ring o. Schraube, Bolzen und Splint	CHF 14.00
300000039	Naxpro-Truss FD/HD 31 - 44 Halbkonus M10+20 mm Space und 50 mm Ring o. Schraube, Bolzen und Splint	CHF 14.00
300000040	Naxpro-Truss FD/HD 31 - 44 Halbkonus M10+10 mm Space und 50 mm Ring o. Schraube, Bolzen und Splint	CHF 11.50
300000016	Naxpro-Truss FD/HD 31 - 44 Abschluss Stück Rund Alu o. Bolzen und Splint	CHF 12.50
300000125	Naxpro-Truss Adapterkonus von FD 34 auf FD 32 Links	CHF 11.50
300000130	Naxpro-Truss Adapterkonus von FD 34 auf FD 32 Rechts	CHF 11.50
300000135	Naxpro-Truss Adapterkonus von FD 33 auf FD 32 Links	CHF 11.50
300000140	Naxpro-Truss Adapterkonus von FD 33 auf FD 32 Rechts	CHF 11.50
300000145	Naxpro-Truss FD/HD 31 - 44 Adapterkonus von 90° auf 0° Rechts	CHF 11.50
300000150	Naxpro-Truss FD/HD 31 - 44 Adapterkonus von 90° auf 0° Links	CHF 11.50
300000155	Naxpro-Truss FD/HD 31 - 44 Adapterkonus von 180° auf 0°	CHF 11.50
400204901	Naxpro-Truss Halbkonusset 30 für 50 mm Profil	CHF 5.00
FD/HD 31 - 44	**Abstandshalter**	
300000301	Naxpro-Truss FD 31 - 44 Abstandshalter Spacer male 1 cm	CHF 23.50
300000302	Naxpro-Truss FD 31 - 44 Abstandshalter Spacer male 2 cm	CHF 24.50
300000303	Naxpro-Truss FD 31 - 44 Abstandshalter Spacer male 3 cm	CHF 25.50
300000304	Naxpro-Truss FD 31 - 44 Abstandshalter Spacer male 4 cm	CHF 26.50
300000305	Naxpro-Truss FD 31 - 44 Abstandshalter Spacer male 5 cm	CHF 28.00
300000306	Naxpro-Truss FD 31 - 44 Abstandshalter Spacer male 6 cm	CHF 30.00
300000307	Naxpro-Truss FD 31 - 44 Abstandshalter Spacer male 7 cm	CHF 31.50
300000308	Naxpro-Truss FD 31 - 44 Abstandshalter Spacer male 8 cm	CHF 33.00
300000309	Naxpro-Truss FD 31 - 44 Abstandshalter Spacer male 9 cm	CHF 34.00
300000310	Naxpro-Truss FD 31 - 44 Abstandshalter Spacer male 10 cm	CHF 35.00
300000311	Naxpro-Truss FD 31 - 44 Abstandshalter Spacer female 11 cm	CHF 21.00
300000312	Naxpro-Truss FD 31 - 44 Abstandshalter Spacer female 12 cm	CHF 22.00
300000313	Naxpro-Truss FD 31 - 44 Abstandshalter Spacer female 13 cm	CHF 22.50
300000314	Naxpro-Truss FD 31 - 44 Abstandshalter Spacer female 14 cm	CHF 23.50
300000315	Naxpro-Truss FD 31 - 44 Abstandshalter Spacer female 15 cm	CHF 26.00
300000333	Naxpro-Truss FD 31 - 44 Abstandshalter Spacer male 10.5 cm	CHF 36.00
300000341	Naxpro-Truss FD 31 - 44 Abstandshalter Spacer female 10.5 cm	CHF 20.50
300000342	Naxpro-Truss FD 31 - 44 Abstandshalter Spacer female 17 cm	CHF 28.00
300000343	Naxpro-Truss FD 31 - 44 Abstandshalter Spacer female 21 cm	CHF 30.50
300000349	Naxpro-Truss FD 31 - 44 Abstandshalter Spacer variabel 120-170 mm	CHF 67.50
300000350	Naxpro-Truss FD 31 - 44 Abstandshalter Spacer variabel 120-170 mm - Edelstahlversion	CHF 108.00

Preisliste 2024

Preise exkl. MwSt.

FD/HD 31 - 44	**Knickelemente**	
300000100	Naxpro-Truss FD/HD/TD 31 - 44 Flex Knickelement fixierbar auf +/-/45°/60°/90° o. Halbkonus M12	CHF 44.00
300000115	Naxpro-Truss FD/HD/TD 31 - 44 Knickelement Links Standard Hinge Part	CHF 34.50
300000120	Naxpro-Truss FD/HD/TD 31 - 44 Knickelement Rechts Standard Hinge Part	CHF 34.50
300000112	Naxpro-Truss Bolzen für FD/HD/TD 31 - 44 Knickelement Hinge Part	CHF 9.60
300000113	Naxpro-Truss Bolzen für FD/HD/TD 31 - 44 Knickelement Hinge Part - Edelstahlversion	CHF 13.00
300000114	Naxpro-Truss R-Clip für FD/HD/TD 31 - 44 Knickelement Hinge Part	CHF 1.60
FD/HD 31 - 44	**oneCLICK Traversen-Schnellverbinder-System**	
300000075	Naxpro-Truss Pimp Adapter male Schnellverbinder für FD/HD/ED Traversensysteme	CHF 13.00
300000080	Naxpro-Truss Pimp Adapter oneCLICK female Set für FD/HD/ED Traversenysteme Silber	CHF 70.00
300000081	Naxpro-Truss Pimp Adapter oneCLICK unit male/female für FD/HD/ED Traversenysteme Silber	CHF 68.50
300000085	Naxpro-Truss Pimp Adapter oneCLICK female Set für FD/HD/ED Traversenysteme Schwarz	CHF 75.50
300000086	Naxpro-Truss Pimp Adapter oneCLICK unit male/female für FD/HD/ED Traversenysteme Schwarz	CHF 70.00

Preisliste 2024

Preise exkl. MwSt.

XD 340	Kantenmass: 290 x 400 mm / Tragrohr: 50 x 3 mm / Füllstäbe: 25 x 3 mm	
XD 340	**Strecken**	
304400500	Naxpro-Truss XD 340 Strecke 50 cm	CHF 303.50
304401000	Naxpro-Truss XD 340 Strecke 100 cm	CHF 371.00
304401500	Naxpro-Truss XD 340 Strecke 150 cm	CHF 421.50
304402000	Naxpro-Truss XD 340 Strecke 200 cm	CHF 470.50
304402500	Naxpro-Truss XD 340 Strecke 250 cm	CHF 539.50
304403000	Naxpro-Truss XD 340 Strecke 300 cm	CHF 588.50
304403500	Naxpro-Truss XD 340 Strecke 350 cm	CHF 648.00
304404000	Naxpro-Truss XD 340 Strecke 400 cm	CHF 711.50
XD 340	**Ecken**	
304406666	Naxpro-Truss XD 340 Boxcorner mit 8 Halbverbinder, inkl. Schrauben M12	CHF 458.00
304406667	Naxpro-Truss XD/GD Halbkonus M12 für Boxcorner, inkl. Schraube M12	CHF 12.50
304000035	Naxpro-Truss XD/GD Halbkonus M12 für Boxcorner - Edelstahlversion, inkl. Schraube M12	CHF 13.00
XD 340	**Zubehör**	
304000010	Naxpro-Truss XD/GD Konusverbinder einzeln	CHF 5.40
304000005	Naxpro-Truss XD/GD Bolzen einzeln	CHF 3.10
304000030	Naxpro-Truss XD/GD Bolzen mit Gewinde M10 einzeln - Edelstahlversion	CHF 3.80
304000015	Naxpro-Truss XD/GD R-Clip einzeln	CHF 0.25
304546692	Naxpro-Truss XD/GD Halbkonus M12 - Stahl	CHF 7.30
304000036	Naxpro-Truss XD/GD Halbkonus M12+20 mm Space und 50 mm Ring	CHF 13.00

GD 44 — Kantenmass: 400 x 400 mm / Tragrohr: 50 x 3 mm / Füllstäbe: 25 x 3 mm

GD 44	**Strecken**	
304480500	Naxpro-Truss GD 44 Strecke 50 cm	CHF 354.50
304481000	Naxpro-Truss GD 44 Strecke 100 cm	CHF 439.50
304481500	Naxpro-Truss GD 44 Strecke 150 cm	CHF 515.00
304482000	Naxpro-Truss GD 44 Strecke 200 cm	CHF 591.00
304482500	Naxpro-Truss GD 44 Strecke 250 cm	CHF 676.00
304483000	Naxpro-Truss GD 44 Strecke 300 cm	CHF 742.00
304483500	Naxpro-Truss GD 44 Strecke 350 cm	CHF 827.00
304484000	Naxpro-Truss GD 44 Strecke 400 cm	CHF 903.00
GD 44	**Ecken**	
304486666	Naxpro-Truss GD 44 Boxcorner mit 8 Halbverbinder, inkl. Schrauben M12	CHF 515.00
304406667	Naxpro-Truss XD/GD Halbkonus M12 für Boxcorner, inkl. Schraube M12	CHF 12.50
304000035	Naxpro-Truss XD/GD Halbkonus M12 für Boxcorner - Edelstahlversion, inkl. Schraube M12	CHF 13.00
GD 44	**Zubehör**	
304000010	Naxpro-Truss XD/GD Konusverbinder einzeln	CHF 5.40
304000005	Naxpro-Truss XD/GD Bolzen einzeln	CHF 3.10
304000030	Naxpro-Truss XD/GD Bolzen mit Gewinde M10 einzeln - Edelstahlversion	CHF 3.80
304000015	Naxpro-Truss XD/GD R-Clip einzeln	CHF 0.25
304546692	Naxpro-Truss XD/GD Halbkonus M12 - Stahl	CHF 7.30
304000036	Naxpro-Truss XD/GD Halbkonus M12+20 mm Space und 50 mm Ring	CHF 13.00

Preisliste 2024

Preise exkl. MwSt.

ST 54	Kantenmass: 510 x 510 mm / Tragrohr: 50 x 4 mm / Füllstäbe: 30 x 3 mm	
ST 54	**Strecken**	
304541000	Naxpro-Truss ST 54 Strecke 100 cm	CHF 666.00
304541500	Naxpro-Truss ST 54 Strecke 150 cm	CHF 785.50
304542000	Naxpro-Truss ST 54 Strecke 200 cm	CHF 934.50
304542500	Naxpro-Truss ST 54 Strecke 250 cm	CHF 1'019.00
304543000	Naxpro-Truss ST 54 Strecke 300 cm	CHF 1'134.00
304543500	Naxpro-Truss ST 54 Strecke 350 cm	CHF 1'225.50
304544000	Naxpro-Truss ST 54 Strecke 400 cm	CHF 1'354.50
304544500	Naxpro-Truss ST 54 Strecke 450 cm	CHF 1'460.50
304545000	Naxpro-Truss ST 54 Strecke 500 cm	CHF 1'601.50
ST 54	**Ecken**	
304546666	Naxpro-Truss ST 54 Boxcorner M16	CHF 969.50
304546668	Naxpro-Truss ST 54 Hülse 85 mm für Boxcorner M16	CHF 26.00
ST 54	**Zubehör**	
304000525	Naxpro-Truss ST/TD 54 Konusverbinder einzeln	CHF 12.00
304000515	Naxpro-Truss ST/TD 54 Bolzen einzeln	CHF 3.90
304000530	Naxpro-Truss ST/TD 54 R-Clip einzeln	CHF 0.25
304546680	Naxpro-Truss ST54/TD Bolzen einzeln mit Gewinde und Mutter	CHF 7.00
304546685	Naxpro-Truss ST 54/TD Bolzen mit Gewinde und Mutter einzeln - Edelstahlversion	CHF 8.80
304546691	Naxpro-Truss ST 54/TD Halbkonus M16 - Stahl	CHF 25.50
304546690	Naxpro-Truss ST 54/TD Halbkonus M16+30 mm Space und 60 mm Ring	CHF 26.50

Preisliste 2024

Preise exkl. MwSt.

GS 34	Kantenmass: 347 x 347 mm / Tragrohr: 48 x 4.5 mm / Füllstäbe: 25 x 3 mm	
GS 34	**Strecken**	
304350609	Naxpro-Truss GS 34 Strecke 2 ft (60.96 cm)	CHF 765.00
304350914	Naxpro-Truss GS 34 Strecke 3 ft (91.44 cm)	CHF 840.50
304351219	Naxpro-Truss GS 34 Strecke 4 ft (121.92 cm)	CHF 940.50
304351828	Naxpro-Truss GS 34 Strecke 6 ft (182.88 cm)	CHF 1'077.00
304352438	Naxpro-Truss GS 34 Strecke 8 ft (243.84 cm)	CHF 1'190.00
304353048	Naxpro-Truss GS 34 Strecke 10 ft (304.80 cm)	CHF 1'404.00
304353657	Naxpro-Truss GS 34 Strecke 12 ft (365.76 cm)	CHF 1'615.50
304354267	Naxpro-Truss GS 34 Strecke 14 ft (426.72 cm)	CHF 1'801.00
GS 34	**Ecken**	
304356666	Naxpro-Truss GS 34 Boxcorner	CHF 816.00
GS 34	**Zubehör**	
304000605	Naxpro Truss GS 34/64 Bolzen	CHF 8.10
304000635	Naxpro Truss GS 34/64 Halbverbinder M16 und 50 mm Ring	CHF 34.50
304000660	Naxpro-Truss GS 34/64 Bolzen mit Gewinde und Mutter einzeln	CHF 5.60
304000665	Naxpro-Truss GS 34/64 Bolzen mit Gewinde und Mutter einzeln - Edelstahlverison	CHF 14.00

Preisliste 2024

Preise exkl. MwSt.

GS 64	Kantenmass: 617 x 617 mm / Tragrohr: 48 x 4.5 mm / Füllstäbe: 30 x 3 mm	
GS 64	**Strecken**	
304640609	Naxpro-Truss GS 64 Strecke 2 ft (60.96 cm)	CHF 1'016.50
304641219	Naxpro-Truss GS 64 Strecke 4 ft (121.92 cm)	CHF 1'262.00
304641828	Naxpro-Truss GS 64 Strecke 6 ft (182.88 cm)	CHF 1'536.00
304642438	Naxpro-Truss GS 64 Strecke 8 ft (243.84 cm)	CHF 1'719.50
304643048	Naxpro-Truss GS 64 Strecke 10 ft (304.80 cm)	CHF 2'132.00
GS 64	**Ecken**	
304640021	Naxpro-Truss GS 64 C21 90° 2 Weg Winkel Block	CHF 1'148.50
304640035	Naxpro-Truss GS 64 C35 3 Weg Winkel Block	CHF 935.00
304640036	Naxpro-Truss GS 64 C36 3 Weg Winkel Block	CHF 935.00
304640041	Naxpro-Truss GS 64 C41 4 Weg Winkel Block	CHF 1'082.50
304640051	Naxpro-Truss GS 64 C51 5 Weg Winkel Block	CHF 1'294.00
GS 64	**Zubehör**	
304000605	Naxpro Truss GS 34/64 Bolzen	CHF 8.10
304000635	Naxpro Truss GS 34/64 Halbverbinder M16 und 50 mm Ring	CHF 34.50
304000660	Naxpro-Truss GS 34/64 Bolzen mit Gewinde und Mutter einzeln	CHF 5.60
304000665	Naxpro-Truss GS 34/64 Bolzen mit Gewinde und Mutter einzeln - Edelstahlversion	CHF 14.00

Preisliste 2024

Preise exkl. MwSt.

GS 94	Kantenmass: 609 x 914 mm / Tragrohr: 60 x 5 mm / Füllstäbe: 40 x 3 mm	
GS 94	**Strecken**	
304941000	Naxpro-Truss GS 94 Strecke 100 cm (3.28 ft)	CHF 1'479.50
304941200	Naxpro-Truss GS 94 Strecke 120 cm (3.94 ft)	CHF 1'814.00
304942000	Naxpro-Truss GS 94 Strecke 200 cm (6.56 ft)	CHF 2'003.50
304942400	Naxpro-Truss GS 94 Strecke 240 cm (7.87 ft)	CHF 2'381.50
304943000	Naxpro-Truss GS 94 Strecke 300 cm (9.84 ft)	CHF 2'500.50
304944800	Naxpro-Truss GS 94 Strecke 480 cm (15.75 ft)	CHF 3'687.00
GS 94	**Ecken**	
304946666	Naxpro-Truss GS 94 Boxcorner	CHF 2'362.50
GS 94	**Zubehör**	
304940065	Naxpro-Truss GS 94 Bolzen mit M16 Gewinde und Mutter - Edelstahlversion	CHF 42.00

TD 34 Kantenmass: 290 x 290 mm / Tragrohr: 50 x 4 mm / Füllstäbe: 25 x 3 mm

TD 34	**Strecken**	
308340500	Naxpro-Truss TD 34 Strecke 50 cm	CHF 198.50
308340750	Naxpro-Truss TD 34 Strecke 75 cm	CHF 264.00
308341000	Naxpro-Truss TD 34 Strecke 100 cm	CHF 269.00
308341250	Naxpro-Truss TD 34 Strecke 125 cm	CHF 334.50
308341500	Naxpro-Truss TD 34 Strecke 150 cm	CHF 339.50
308341750	Naxpro-Truss TD 34 Strecke 175 cm	CHF 410.50
308342000	Naxpro-Truss TD 34 Strecke 200 cm	CHF 422.50
308342250	Naxpro-Truss TD 34 Strecke 225 cm	CHF 489.50
308342500	Naxpro-Truss TD 34 Strecke 250 cm	CHF 502.00
308342750	Naxpro-Truss TD 34 Strecke 275 cm	CHF 560.50
308343500	Naxpro-Truss TD 34 Strecke 350 cm	CHF 631.00
308344500	Naxpro-Truss TD 34 Strecke 450 cm	CHF 772.00
308345000	Naxpro-Truss TD 34 Strecke 500 cm	CHF 834.00
TD 34	**Zubehör**	
300000010	Naxpro-Truss FD/HD/TD 31 - 44 Konusverbinder einzeln	CHF 7.60
300000005	Naxpro-Truss FD/HD/TD 31 - 44 Bolzen einzeln	CHF 2.30
300000006	Naxpro-Truss FD/HD/TD 31 - 44 Bolzen kurz einzeln	CHF 3.50
300000015	Naxpro-Truss FD/HD/TD 31 - 44 R-Clip einzeln	CHF 0.20
300000055	Naxpro-Truss FD/HD/TD 31 - 44 Verbinderset (1) 1 x Konus - 2 x Bolzen - 2 x R-Clip	CHF 13.00
300000056	Naxpro-Truss FD/HD/TD 31 - 44 Verbinderset (2) 2 x Konus - 4 x Bolzen - 4 x R-Clip	CHF 26.00
300000057	Naxpro-Truss FD/HD/TD 31 - 44 Verbinderset (3) 3 x Konus - 6 x Bolzen - 6 x R-Clip	CHF 39.50
300000058	Naxpro-Truss FD/HD/TD 31 - 44 Verbinderset (4) 4 x Konus - 8 x Bolzen - 8 x R-Clip	CHF 52.50
300000060	Naxpro-Truss FD/HD/TD 31 - 44 Bolzen einzeln mit M8 Gewinde und Mutter	CHF 3.10
300000065	Naxpro-Truss FD/HD/TD 31 - 44 Bolzen mit M8 Gewinde und Mutter - Edelstahlversion	CHF 7.90
300000038	Naxpro-Truss FD/HD/TD 31 - 44 Halbkonus M12+20 mm Space und 50 mm Ring ohne Bolzen und Splint	CHF 14.00

TD 44 — Kantenmass: 400 x 400 mm / Tragrohr: 50 x 4 mm / Füllstäbe: 25 x 3 mm

TD 44	**Strecken**	
308440500	Naxpro-Truss TD 44 Strecke 50 cm	CHF 211.00
308440750	Naxpro-Truss TD 44 Strecke 75 cm	CHF 290.50
308441000	Naxpro-Truss TD 44 Strecke 100 cm	CHF 304.50
308441250	Naxpro-Truss TD 44 Strecke 125 cm	CHF 366.00
308441500	Naxpro-Truss TD 44 Strecke 150 cm	CHF 378.50
308441750	Naxpro-Truss TD 44 Strecke 175 cm	CHF 432.50
308442000	Naxpro-Truss TD 44 Strecke 200 cm	CHF 473.50
308442250	Naxpro-Truss TD 44 Strecke 225 cm	CHF 502.00
308442500	Naxpro-Truss TD 44 Strecke 250 cm	CHF 516.00
308442750	Naxpro-Truss TD 44 Strecke 275 cm	CHF 587.00
308443000	Naxpro-Truss TD 44 Strecke 300 cm	CHF 595.50
308443500	Naxpro-Truss TD 44 Strecke 350 cm	CHF 666.00
308444000	Naxpro-Truss TD 44 Strecke 400 cm	CHF 749.00
308444500	Naxpro-Truss TD 44 Strecke 450 cm	CHF 807.50
308445000	Naxpro-Truss TD 44 Strecke 500 cm	CHF 925.50
TD 44	**Zubehör**	
300000010	Naxpro-Truss FD/HD/TD 31 - 44 Konusverbinder einzeln	CHF 7.60
300000005	Naxpro-Truss FD/HD/TD 31 - 44 Bolzen einzeln	CHF 2.30
300000006	Naxpro-Truss FD/HD/TD 31 - 44 Bolzen kurz einzeln	CHF 3.50
300000015	Naxpro-Truss FD/HD/TD 31 - 44 R-Clip einzeln	CHF 0.20
300000055	Naxpro-Truss FD/HD/TD 31 - 44 Verbinderset (1) 1 x Konus - 2 x Bolzen - 2 x R-Clip	CHF 13.00
300000056	Naxpro-Truss FD/HD/TD 31 - 44 Verbinderset (2) 2 x Konus - 4 x Bolzen - 4 x R-Clip	CHF 26.00
300000057	Naxpro-Truss FD/HD/TD 31 - 44 Verbinderset (3) 3 x Konus - 6 x Bolzen - 6 x R-Clip	CHF 39.50
300000058	Naxpro-Truss FD/HD/TD 31 - 44 Verbinderset (4) 4 x Konus - 8 x Bolzen - 8 x R-Clip	CHF 52.50
300000060	Naxpro-Truss FD/HD/TD 31 - 44 Bolzen einzeln mit M8 Gewinde und Mutter	CHF 3.10
300000065	Naxpro-Truss FD/HD/TD 31 - 44 Bolzen mit M8 Gewinde und Mutter - Edelstahlversion	CHF 7.90
300000038	Naxpro-Truss FD/HD/TD 31 - 44 Halbkonus M12+20 mm Space und 50 mm Ring ohne Bolzen und Splint	CHF 14.00

TD 54 — Kantenmass: 510 x 510 mm / Tragrohr: 60 x 5 mm / Füllstäbe: 30 x 3 mm

TD 54	**Strecken**	
308540500	Naxpro-Truss TD 54 Strecke 50 cm	CHF 587.00
308540750	Naxpro-Truss TD 54 Strecke 75 cm	CHF 749.00
308541000	Naxpro-Truss TD 54 Strecke 100 cm	CHF 759.00
308541250	Naxpro-Truss TD 54 Strecke 125 cm	CHF 913.00
308541500	Naxpro-Truss TD 54 Strecke 150 cm	CHF 922.00
308541750	Naxpro-Truss TD 54 Strecke 175 cm	CHF 975.00
308542000	Naxpro-Truss TD 54 Strecke 200 cm	CHF 1'050.00
308542250	Naxpro-Truss TD 54 Strecke 225 cm	CHF 1'155.00
308542500	Naxpro-Truss TD 54 Strecke 250 cm	CHF 1'200.00
308542750	Naxpro-Truss TD 54 Strecke 275 cm	CHF 1'275.00
308543000	Naxpro-Truss TD 54 Strecke 300 cm	CHF 1'350.00
308543500	Naxpro-Truss TD 54 Strecke 350 cm	CHF 1'425.00
308544000	Naxpro-Truss TD 54 Strecke 400 cm	CHF 1'509.00
308544500	Naxpro-Truss TD 54 Strecke 450 cm	CHF 1'672.00
308545000	Naxpro-Truss TD 54 Strecke 500 cm	CHF 1'857.50
TD 54	**Zubehör**	
304000525	Naxpro-Truss ST/TD 54 Konusverbinder einzeln	CHF 12.00
304000515	Naxpro-Truss ST/TD 54 Bolzen einzeln	CHF 3.90
304000530	Naxpro-Truss ST/TD 54 R-Clip einzeln	CHF 0.25
304546680	Naxpro-Truss ST54/TD Bolzen einzeln mit Gewinde und Mutter	CHF 7.00
304546685	Naxpro-Truss ST 54/TD Bolzen mit Gewinde und Mutter einzeln - Edelstahlversion	CHF 8.80
304546691	Naxpro-Truss ST 54/TD Halbkonus M16 - Stahl	CHF 25.50
304546690	Naxpro-Truss ST 54/TD Halbkonus M16+30 mm Space und 60 mm Ring	CHF 26.50

Preisliste 2024

Preise exkl. MwSt.

Studio Truss	Kantenmass: 200 mm / Tragrohr: 50 x 3 mm / Füllstäbe: 50 x 50 x 4 mm	
Studio Truss	**Strecken**	
300200500	Naxpro Studio Truss Strecke 50 cm	CHF 122.50
300201000	Naxpro Studio Truss Strecke 100 cm	CHF 158.00
300201500	Naxpro Studio Truss Strecke 150 cm	CHF 202.00
300202000	Naxpro Studio Truss Strecke 200 cm	CHF 246.00
300202500	Naxpro Studio Truss Strecke 250 cm	CHF 290.50
300203000	Naxpro Studio Truss Strecke 300 cm	CHF 331.00
300203500	Naxpro Studio Truss Strecke 350 cm	CHF 375.00
300204000	Naxpro Studio Truss Strecke 400 cm	CHF 419.00
300204500	Naxpro Studio Truss Strecke 450 cm	CHF 498.50
300205000	Naxpro Studio Truss Strecke 500 cm	CHF 546.00
Studio Truss	**Zubehör**	
300206666	Naxpro Studio Truss Eckverbinder 50 x 50 mm	CHF 96.00
300206688	Naxpro Studio Truss Schiebeverbinder	CHF 131.50
300207000	Naxpro Studio Truss Schrauben-Set 120 mm	CHF 34.50
300208000	Naxpro Studio Truss Schrauben-Set 180 mm	CHF 43.00

Preisliste 2024

Preise exkl. MwSt.

Truss Tower

308345115	Naxpro-Truss FD/HD 34 Stahl Basement mit Rollen	CHF 975.00
308345120	Naxpro-Truss FD/HD 34 Ausleger Kurz für Stahl Basement Schwarz	CHF 89.00
308345125	Naxpro-Truss FD/HD 34 Ausleger Lang für Stahl Basement Schwarz	CHF 297.00
308345110	Naxpro-Truss FD/HD 34 Sleeve Block	CHF 1'334.50
308345105	Naxpro-Truss FD/HD 34 Top Teil für Motorkettenzug oder Handkettenzug	CHF 556.00
308345225	Naxpro Truss Sleeve Block P2000 f. FD34/HD34	CHF 1'463.50
308345230	Naxpro-Truss Top Teil P2000 für Handkettenzug oder Winde für FD34/HD34	CHF 575.50
308345235	Naxpro-Truss Top Teil P2000 für Elektrokettenzug f. FD34/HD34	CHF 628.50
308345245	Naxpro-Truss FD/HD/TD 34 Top Teil P4000 für Motorkettenzug oder Handkettenzug	CHF 708.00
308345005	Naxpro-Truss FD34 Segment 175 cm mit Winde P500	CHF 1'046.50
308345010	Naxpro-Truss FD34 Sleeve P500	CHF 755.50
308345015	Naxpro Truss Top Teil f. Easy Towerlift Seilführung innen P500	CHF 357.00
308345001	Naxpro-Truss Easy Towerlift	CHF 4'003.50
308345555	Naxpro-Truss HD34 PA-Tower 08	CHF 8'507.50

Inhaltsverzeichnis Litetruss

Litetruss X31S 70
Litetruss X32L 71
Litetruss X33D 72
Litetruss X34V 74
Litetruss H31S 75
Litetruss H32L 76
Litetruss LSU-H32L 78
Litetruss H33D 79
Litetruss H34V 81
Litetruss H42L 82
Litetruss H43D 83
Litetruss H44V 85
Litetruss X/H-Serie Zubehör 86
Litetruss B104RV 88

Preisliste 2024

Preise exkl. MwSt.

X31S	Tragrohr: 51 x 2 mm	
FX31S	**Strecken**	
370310210	Litetruss X31S Strecke 21 cm	CHF 22.50
370310250	Litetruss X31S Strecke 25 cm	CHF 17.00
370310500	Litetruss X31S Strecke 50 cm	CHF 18.00
370310710	Litetruss X31S Strecke 71 cm	CHF 19.00
370310750	Litetruss X31S Strecke 75 cm	CHF 20.00
370311000	Litetruss X31S Strecke 100 cm	CHF 23.50
370311250	Litetruss X31S Strecke 125 cm	CHF 23.50
370311500	Litetruss X31S Strecke 150 cm	CHF 26.50
370311750	Litetruss X31S Strecke 175 cm	CHF 25.50
370312000	Litetruss X31S Strecke 200 cm	CHF 32.50
370312250	Litetruss X31S Strecke 225 cm	CHF 31.00
370312500	Litetruss X31S Strecke 250 cm	CHF 34.00
370312750	Litetruss X31S Strecke 275 cm	CHF 37.00
370313000	Litetruss X31S Strecke 300 cm	CHF 40.50
370313500	Litetruss X31S Strecke 350 cm	CHF 47.00
370314000	Litetruss X31S Strecke 400 cm	CHF 54.00
370314500	Litetruss X31S Strecke 450 cm	CHF 61.50
370315000	Litetruss X31S Strecke 500 cm	CHF 67.00
X31S	**Bodenplatten**	
370310000	Litetruss X31S Bodenplatte o. Bolzen und Splint	CHF 21.50
370310001	Litetruss X31S - 10cm Bodenplatte o. Bolzen und Splint	CHF 21.50

Preisliste 2024

Preise exkl. MwSt.

X32L	Kantenmass: 290 mm / Tragrohr: 51 x 2 mm / Füllstäbe: 16 x 2 mm	
X32L	**Strecken**	
370320210	Litetruss X32L Strecke 21 cm	CHF 55.00
370320250	Litetruss X32L Strecke 25 cm	CHF 56.00
370320290	Litetruss X32L Strecke 29 cm	CHF 56.50
370320500	Litetruss X32L Strecke 50 cm	CHF 57.50
370320710	Litetruss X32L Strecke 71 cm	CHF 65.00
370320750	Litetruss X32L Strecke 75 cm	CHF 71.00
370321000	Litetruss X32L Strecke 100 cm	CHF 80.50
370321500	Litetruss X32L Strecke 150 cm	CHF 103.00
370322000	Litetruss X32L Strecke 200 cm	CHF 127.50
370322500	Litetruss X32L Strecke 250 cm	CHF 156.00
370323000	Litetruss X32L Strecke 300 cm	CHF 184.50
370323500	Litetruss X32L Strecke 350 cm	CHF 222.00
370324000	Litetruss X32L Strecke 400 cm	CHF 235.50
370324500	Litetruss X32L Strecke 450 cm	CHF 260.00
370325000	Litetruss X32L Strecke 500 cm	CHF 282.50
X32L	**Ecken**	
370320014	Litetruss X32L-C001F 2-Weg Winkel 45°	CHF 113.50
370320015	Litetruss X32L-C001U 2-Weg Winkel 45°	CHF 113.50
370320024	Litetruss X32L-C002F 2-Weg Winkel 60°	CHF 113.50
370320025	Litetruss X32L-C002U 2-Weg Winkel 60°	CHF 113.50
370320034	Litetruss X32L-C003F 2-Weg Winkel 90°	CHF 99.50
370320035	Litetruss X32L-C003U 2-Weg Winkel 90°	CHF 99.50
370320044	Litetruss X32L-C004F 2-Weg Winkel 120°	CHF 99.50
370320045	Litetruss X32L-C004U 2-Weg Winkel 120°	CHF 99.50
370320054	Litetruss X32L-C005F 2-Weg Winkel 135°	CHF 104.00
370320055	Litetruss X32L-C005U 2-Weg Winkel 135°	CHF 104.00
370320065	Litetruss X32L-C012U 3-Wege Winkel 90°	CHF 180.00
370320164	Litetruss X32L-C016F 4-Weg Kreuz 90°	CHF 151.50
370320165	Litetruss X32L-C016U 4-Weg Kreuz 90°	CHF 151.50
370320174	Litetruss X32L-C017F 3-Weg T-Stück 90°	CHF 127.50
370320175	Litetruss X32L-C017U 3-Weg T-Stück 90°	CHF 127.50
X32L	**Bodenplatten**	
370320000	Litetruss X32L Bodenplatte o. Bolzen und Splint	CHF 37.00

Preisliste 2024

Preise exkl. MwSt.

X33D	Kantenmass: 290 x 258 mm / Tragrohr: 51 x 2 mm / Füllstäbe: 16 x 2 mm	
X33D	**Strecken**	
370330210	Litetruss X33D Strecke 21 cm	CHF 66.00
370330250	Litetruss X33D Strecke 25 cm	CHF 71.00
370330290	Litetruss X33D Strecke 29 cm	CHF 74.50
370330500	Litetruss X33D Strecke 50 cm	CHF 80.50
370330710	Litetruss X33D Strecke 71 cm	CHF 104.00
370330750	Litetruss X33D Strecke 75 cm	CHF 113.50
370331000	Litetruss X33D Strecke 100 cm	CHF 118.00
370331500	Litetruss X33D Strecke 150 cm	CHF 160.50
370332000	Litetruss X33D Strecke 200 cm	CHF 194.00
370332500	Litetruss X33D Strecke 250 cm	CHF 236.50
370333000	Litetruss X33D Strecke 300 cm	CHF 279.00
370333500	Litetruss X33D Strecke 350 cm	CHF 320.50
370334000	Litetruss X33D Strecke 400 cm	CHF 345.00
370334500	Litetruss X33D Strecke 450 cm	CHF 386.50
370335000	Litetruss X33D Strecke 500 cm	CHF 424.50
X33D	**Ecken**	
370330001	Litetruss X33D-C001 2-Weg Winkel 45°	CHF 194.00
370330002	Litetruss X33D-C002 2-Weg Winkel 60°	CHF 226.00
370330003	Litetruss X33D-C003 2-Weg Winkel 90°	CHF 137.00
370330004	Litetruss X33D-C004 2-Weg Winkel 120°	CHF 150.50
370330005	Litetruss X33D-C005 2-Weg Winkel 135°	CHF 150.50
370330006	Litetruss X33D-C006 2-Weg Winkel 90° Spitze Außen	CHF 137.00
370330007	Litetruss X33D-C007 2-Weg Winkel 90° Spitze Innen	CHF 137.00
370330010	Litetruss X33D-C010 3-Weg Winkel 90° Spitze Oben Rechts	CHF 195.00
370330011	Litetruss X33D-C011 3-Weg Winkel 90° Spitze Oben Links	CHF 195.00
370330012	Litetruss X33D-C012 3-Weg Winkel 90° Spitze Unten Rechts	CHF 195.00
370330013	Litetruss X33D-C013 3-Weg Winkel 90° Spitze Unten Links	CHF 207.00
370330014	Litetruss X33D-C014 4-Weg Winkel 90°	CHF 254.50
370330015	Litetruss X33D-C015 4-Weg Winkel 90°	CHF 254.50
370330016	Litetruss X33D-C016 4-Weg Kreuz 90°	CHF 235.50
370330017	Litetruss X33D-C017 3-Weg T-Stück 90°	CHF 184.50
370330018	Litetruss X33D-C018 3-Weg T-Stück 90°	CHF 184.50
370330019	Litetruss X33D-C019 4-Weg T-Stück 90°	CHF 250.50
370330020	Litetruss X33D-C020 4-Weg T-Stück 90°	CHF 250.50
370330021	Litetruss X33D-C021 5-Weg Winkel 90°	CHF 288.50

Preisliste 2024

Preise exkl. MwSt.

370330022	Litetruss X33D-C022 6-Weg Winkel 90°	CHF 288.50
370330023	Litetruss X33D-C023 5-Weg Winkel 90°	CHF 288.50
370330024	Litetruss X33D-C024 5-Weg Winkel 90°	CHF 349.00
370330037	Litetruss X33D-C037 3-Weg T-Stück Spitze oben	CHF 188.00
X33D	**Bodenplatten**	
370330000	Litetruss X33D Bodenplatte o. Bolzen und Splint	CHF 46.50

X34V Kantenmass: 290 x 290 mm / Tragrohr: 51 x 2 mm / Füllstäbe: 16 x 2 mm

X34V	**Strecken**	
370340210	Litetruss X34V Strecke 21 cm	CHF 74.50
370340250	Litetruss X34V Strecke 25 cm	CHF 97.50
370340290	Litetruss X34V Strecke 29 cm	CHF 76.50
370340500	Litetruss X34V Strecke 50 cm	CHF 90.00
370340710	Litetruss X34V Strecke 71 cm	CHF 99.50
370340750	Litetruss X34V Strecke 75 cm	CHF 101.50
370341000	Litetruss X34V Strecke 100 cm	CHF 137.00
370341500	Litetruss X34V Strecke 150 cm	CHF 188.00
370342000	Litetruss X34V Strecke 200 cm	CHF 231.50
370342500	Litetruss X34V Strecke 250 cm	CHF 279.00
370343000	Litetruss X34V Strecke 300 cm	CHF 326.00
370343500	Litetruss X34V Strecke 350 cm	CHF 373.50
370344000	Litetruss X34V Strecke 400 cm	CHF 420.50
370344500	Litetruss X34V Strecke 450 cm	CHF 468.00
370345000	Litetruss X34V Strecke 500 cm	CHF 515.00
X34V	**Ecken**	
370340001	Litetruss X34V-C001 2-Weg Winkel 45°	CHF 188.00
370340002	Litetruss X34V-C002 2-Weg Winkel 60°	CHF 207.00
370340003	Litetruss X34V-C003 2-Weg Winkel 90°	CHF 137.00
370340004	Litetruss X34V-C004 2-Weg Winkel 120°	CHF 160.00
370340005	Litetruss X34V-C005 2-Weg Winkel 135°	CHF 169.00
370340012	Litetruss X34V-C012 3-Weg Winkel	CHF 207.00
370340016	Litetruss X34V-C016 4-Weg Kreuz horizontal	CHF 524.50
370340017	Litetruss X34V-C017 3-Weg T-Stück	CHF 197.50
370340020	Litetruss X34V-C020 4-Weg T-Stück	CHF 216.50
370340024	Litetruss X34V-C024 5-Weg Kreuz	CHF 465.00
370346666	Litetruss X34V-Boxcorner inkl. 8 Halbverbinder	CHF 402.00
370346667	Litetruss Halb-Konusverbinder M12 für Boxcorner X und H Serie	CHF 6.30
370346669	Litetruss Buchse 75 mm für Boxcorner CCS6-651	CHF 9.30
370346665	Litetruss Buchse 105.5 mm für Boxcorner CCS6-651	CHF 16.00
X34V	**Bodenplatten**	
370340000	Litetruss X34V Bodenplatte o. Bolzen und Splint	CHF 61.50
370347001	Litetruss Headplate 34 o. Bolzen und Splint	CHF 82.00
380347001	Litetruss Headplate 34 o. Bolzen und Splint RAL 9005 - schwarz seidenmatt	CHF 93.50

Preisliste 2024

Preise exkl. MwSt.

H31S	Tragrohr: 48.3 x 3 mm	
H31S	**Strecken**	
374310210	Litetruss H31S Strecke 21 cm	CHF 24.00
374310250	Litetruss H31S Strecke 25 cm	CHF 25.00
374310500	Litetruss H31S Strecke 50 cm	CHF 26.00
374310710	Litetruss H31S Strecke 71 cm	CHF 27.00
374310750	Litetruss H31S Strecke 75 cm	CHF 28.00
374311000	Litetruss H31S Strecke 100 cm	CHF 29.00
374311250	Litetruss H31S Strecke 125 cm	CHF 30.00
374311500	Litetruss H31S Strecke 150 cm	CHF 30.50
374311750	Litetruss H31S Strecke 175 cm	CHF 31.50
374312000	Litetruss H31S Strecke 200 cm	CHF 36.00
374312250	Litetruss H31S Strecke 225 cm	CHF 40.00
374312500	Litetruss H31S Strecke 250 cm	CHF 45.00
374312750	Litetruss H31S Strecke 275 cm	CHF 49.00
374313000	Litetruss H31S Strecke 300 cm	CHF 54.00
374313500	Litetruss H31S Strecke 350 cm	CHF 63.00
374314000	Litetruss H31S Strecke 400 cm	CHF 72.00
374314500	Litetruss H31S Strecke 450 cm	CHF 80.50
374315000	Litetruss H31S Strecke 500 cm	CHF 89.50
H31S	**Bodenplatten**	
374310000	Litetruss H31S Bodenplatte o. Bolzen und Splint	CHF 21.50
374310001	Litetruss H31S - 10 cm Bodenplatte o. Bolzen und Splint	CHF 22.50

Preisliste 2024

Preise exkl. MwSt.

H32L	Kantenmass: 290 mm / Tragrohr: 48.3 x 3 mm / Füllstäbe: 16 x 2 mm	
H32L	**Strecken**	
374320210	Litetruss H32L Strecke 21 cm	CHF 59.00
374320250	Litetruss H32L Strecke 25 cm	CHF 61.50
374320290	Litetruss H32L Strecke 29 cm	CHF 65.00
374320450	Litetruss H32L Strecke 45 cm	CHF 66.00
374320500	Litetruss H32L Strecke 50 cm	CHF 66.00
374320710	Litetruss H32L Strecke 71 cm	CHF 74.50
374320750	Litetruss H32L Strecke 75 cm	CHF 84.00
374321000	Litetruss H32L Strecke 100 cm	CHF 90.00
374321500	Litetruss H32L Strecke 150 cm	CHF 112.50
374322000	Litetruss H32L Strecke 200 cm	CHF 137.00
386322000	Litetruss H32L Strecke 200 cm RAL9005 - Schwarz - Matt - Touring Edition	CHF 103.00
374322500	Litetruss H32L Strecke 250 cm	CHF 165.50
374323000	Litetruss H32L Strecke 300 cm	CHF 197.50
386323000	Litetruss H32L Strecke 300 cm RAL9005 - Schwarz - Matt - Touring Edition	CHF 141.00
374323500	Litetruss H32L Strecke 350 cm	CHF 231.50
374324000	Litetruss H32L Strecke 400 cm	CHF 250.50
386324000	Litetruss H32L Strecke 400 cm RAL9005 - Schwarz - Matt - Touring Edition	CHF 178.50
374324500	Litetruss H32L Strecke 450 cm	CHF 273.00
374325000	Litetruss H32L Strecke 500 cm	CHF 301.50
H32L	**Ecken**	
374320014	Litetruss H32L-C001F 2-Weg Winkel 45°	CHF 118.00
374320015	Litetruss H32L-C001U 2-Weg Winkel 45°	CHF 118.00
374320024	Litetruss H32L-C002F 2-Weg Winkel 60°	CHF 118.00
374320025	Litetruss H32L-C002U 2-Weg Winkel 60°	CHF 118.00
374320034	Litetruss H32L-C003F 2-Weg Winkel 90°	CHF 103.00
374320035	Litetruss H32L-C003U 2-Weg Winkel 90°	CHF 103.00
386320035	Litetruss H32L-C003U 2-Weg Winkel 90° RAL9005 - Schwarz - Matt - Touring Edition	CHF 67.00
374320044	Litetruss H32L-C004F 2-Weg Winkel 120°	CHF 103.00
374320045	Litetruss H32L-C004U 2-Weg Winkel 120°	CHF 103.00
374320054	Litetruss H32L-C005F 2-Weg Winkel 135°	CHF 108.50
374320055	Litetruss H32L-C005U 2-Weg Winkel 135°	CHF 108.50
374320164	Litetruss H32L-C016F 4-Weg Kreuz 90°	CHF 156.00
374320165	Litetruss H32L-C016U 4-Weg Kreuz 90°	CHF 156.00
374320174	Litetruss H32L-C017F 3-Weg T-Stück 90°	CHF 131.50
374320175	Litetruss H32L-C017U 3-Weg T-Stück 90°	CHF 131.50

Preisliste 2024

Preise exkl. MwSt.

H32L	**Bodenplatten**	
374320000	Litetruss H32L Bodenplatte o. Bolzen und Splint	CHF 37.00

LSU-H32L Kantenmass: 290 mm / Tragrohr: 48.3 x 3 mm / Füllstäbe: 30 x 3 mm

LSU-H32L	**Strecken (Stacking-System LED-Wände)**	
377320500	Litetruss LSU-H32L Strecke 50 cm RAL 9005 - schwarz seidenmatt	CHF 113.50
377320750	Litetruss LSU-H32L Strecke 75 cm RAL 9005 - schwarz seidenmatt	CHF 138.50
377321000	Litetruss LSU-H32L Strecke 100 cm RAL 9005 - schwarz seidenmatt	CHF 157.50
377321500	Litetruss LSU-H32L Strecke 150 cm RAL 9005 - schwarz seidenmatt	CHF 175.50
377322000	Litetruss LSU-H32L Strecke 200 cm RAL 9005 - schwarz seidenmatt	CHF 208.00
LSU-H32L	**Ausleger Base (Stacking-System LED-Wände)**	
377320000	Litetruss LSU-H32L Base RAL 9005 - schwarz seidenmatt	CHF 748.50
377320010	Litetruss LSU-H32L Connector 100cm RAL 9005 - schwarz seidenmatt	CHF 63.00
377320015	Litetruss LSU-H32L Connector 150cm RAL 9005 - schwarz seidenmatt	CHF 94.50
377320020	Litetruss LSU-H32L Connector 200cm RAL 9005 - schwarz seidenmatt	CHF 131.50
377320065	Litetruss LSU-H32L Ballastadapter 2er Set RAL 9005 - schwarz seidenmatt	CHF 112.50
377320070	Litetruss LSU-H32L Ballast	CHF 93.50
LSU-H32L	**LED-Modul Adapter (Stacking-System LED-Wände)**	
377320005	Litetruss LSU-H32L Adapter RAL 9005 - schwarz seidenmatt	CHF 126.00

Preisliste 2024

Preise exkl. MwSt.

H33D	Kantenmass: 290 x 258 mm / Tragrohr: 48.3 x 3 mm / Füllstäbe: 16 x 2 mm	
H33D	**Strecken**	
374330210	Litetruss H33D Strecke 21 cm	CHF 71.00
374330250	Litetruss H33D Strecke 25 cm	CHF 74.50
374330290	Litetruss H33D Strecke 29 cm	CHF 78.00
374330500	Litetruss H33D Strecke 50 cm	CHF 84.00
374330710	Litetruss H33D Strecke 71 cm	CHF 108.50
374330750	Litetruss H33D Strecke 75 cm	CHF 118.00
374331000	Litetruss H33D Strecke 100 cm	CHF 122.00
374331500	Litetruss H33D Strecke 150 cm	CHF 165.50
374332000	Litetruss H33D Strecke 200 cm	CHF 207.00
374332500	Litetruss H33D Strecke 250 cm	CHF 245.00
374333000	Litetruss H33D Strecke 300 cm	CHF 282.50
374333500	Litetruss H33D Strecke 350 cm	CHF 330.00
374334000	Litetruss H33D Strecke 400 cm	CHF 354.50
374334500	Litetruss H33D Strecke 450 cm	CHF 396.00
374335000	Litetruss H33D Strecke 500 cm	CHF 434.00
H33D	**Ecken**	
374330001	Litetruss H33D-C001 2-Weg Winkel 45°	CHF 203.50
374330002	Litetruss H33D-C002 2-Weg Winkel 60°	CHF 235.50
374330003	Litetruss H33D-C003 2-Weg Winkel 90°	CHF 146.50
374330004	Litetruss H33D-C004 2-Weg Winkel 120°	CHF 160.00
374330005	Litetruss H33D-C005 2-Weg Winkel 135°	CHF 160.00
374330006	Litetruss H33D-C006 2-Weg Winkel 90° Spitze Außen	CHF 146.50
374330007	Litetruss H33D-C007 2-Weg Winkel 90° Spitze Innen	CHF 146.50
374330010	Litetruss H33D-C010 3-Weg Winkel 90° Spitze Oben Rechts	CHF 216.50
374330011	Litetruss H33D-C011 3-Weg Winkel 90° Spitze Oben Links	CHF 216.50
374330012	Litetruss H33D-C012 3-Weg Winkel 90° Spitze Unten Rechts	CHF 216.50
374330013	Litetruss H33D-C013 3-Weg Winkel 90° Spitze Unten Links	CHF 216.50
374330014	Litetruss H33D-C014 4-Weg Winkel 90°	CHF 288.50
374330015	Litetruss H33D-C015 4-Weg Winkel 90°	CHF 288.50
374330016	Litetruss H33D-C016 4-Weg Kreuz 90°	CHF 241.00
374330017	Litetruss H33D-C017 3-WegT-Stück 90°	CHF 188.00
374330018	Litetruss H33D-C018 3-Weg T-Stück 90°	CHF 235.50
374330019	Litetruss H33D-C019 4-Weg 90°	CHF 263.00
374330020	Litetruss H33D-C020 4-Weg 90°	CHF 263.00
374330021	Litetruss H33D-C021 5-Weg Winkel 90°	CHF 330.00

374330022	Litetruss H33D-C022 6-Weg Winkel 90°	CHF 472.00
374330023	Litetruss H33D-C023 5-Weg Winkel 90°	CHF 330.00
374330024	Litetruss H33D-C024 5-Weg Winkel 90°	CHF 330.00
374330037	Litetruss H33D-C037 3-Weg T-Stück Spitze oben	CHF 235.50
H33D	**Bodenplatten**	
374330000	Litetruss H33D Bodenplatte o. Bolzen und Splint	CHF 43.00

Preisliste 2024

Preise exkl. MwSt.

H34V	Kantenmass: 290 x 290 mm / Tragrohr: 48.3 x 3 mm / Füllstäbe: 16 x 2 mm	
H34V	**Strecken**	
374340210	Litetruss H34V Strecke 21 cm	CHF 78.50
374340250	Litetruss H34V Strecke 25 cm	CHF 84.00
374340290	Litetruss H34V Strecke 29 cm	CHF 90.00
374340500	Litetruss H34V Strecke 50 cm	CHF 93.50
374340710	Litetruss H34V Strecke 71 cm	CHF 103.00
374340750	Litetruss H34V Strecke 75 cm	CHF 108.50
374341000	Litetruss H34V Strecke 100 cm	CHF 153.00
374341500	Litetruss H34V Strecke 150 cm	CHF 194.00
374342000	Litetruss H34V Strecke 200 cm	CHF 235.50
374342500	Litetruss H34V Strecke 250 cm	CHF 321.00
374343000	Litetruss H34V Strecke 300 cm	CHF 330.00
374343500	Litetruss H34V Strecke 350 cm	CHF 377.00
374344000	Litetruss H34V Strecke 400 cm	CHF 424.00
374344500	Litetruss H34V Strecke 450 cm	CHF 471.50
374345000	Litetruss H34V Strecke 500 cm	CHF 519.00
H34V	**Ecken**	
374340001	Litetruss H34V-C001 2-Weg Winkel 45°	CHF 273.00
374340002	Litetruss H34V-C002 2-Weg Winkel 60°	CHF 273.00
374340003	Litetruss H34V-C003 2-Weg Winkel 90°	CHF 175.00
374340004	Litetruss H34V-C004 2-Weg Winkel 120°	CHF 212.50
374340005	Litetruss H34V-C005 2-Weg Winkel 135°	CHF 266.50
374340012	Litetruss H34V-C012 3-Weg Winkel	CHF 254.50
374340016	Litetruss H34V-C016 4-Weg Kreuz horizontal	CHF 282.50
374340017	Litetruss H34V-C017 3-Weg T-Stück	CHF 290.00
374340020	Litetruss H34V-C020 4-Weg T-Stück	CHF 311.00
374340024	Litetruss H34V-C024 5-Weg Kreuz	CHF 396.00
374346666	Litetruss H34V-Boxcorner inkl. 8 Halbverbinder M12	CHF 415.00
374346675	Litetruss X/H34V Boxcorner-Aufsatz 75 mm	CHF 93.50
374346680	Litetruss X/H34V Boxcorner attachment 105.5 mm	CHF 103.00
374346685	Litetruss X/H34V Boxcorner attachment 211 mm	CHF 160.00
H34V	**Bodenplatten**	
374340000	Litetruss H34V Bodenplatte o. Bolzen und Splint	CHF 65.00
370347001	Litetruss Headplate 34 o. Bolzen und Splint	CHF 82.00
380347001	Litetruss Headplate 34 o. Bolzen und Splint RAL 9005 - schwarz seidenmatt	CHF 93.50

Preisliste 2024

Preise exkl. MwSt.

H42L	Kantenmass: 390 mm / Tragrohr: 48.3 x 3 mm / Füllstäbe: 20 x 2 mm	
H42L	**Strecken**	
374420250	Litetruss H42L Strecke 25 cm	CHF 56.50
374420500	Litetruss H42L Strecke 50 cm	CHF 68.00
374420710	Litetruss H42L Strecke 71 cm	CHF 71.00
374420750	Litetruss H42L Strecke 75 cm	CHF 75.50
374420810	Litetruss H42L Strecke 81 cm	CHF 80.50
374421000	Litetruss H42L Strecke 100 cm	CHF 93.50
374421500	Litetruss H42L Strecke 150 cm	CHF 112.50
374422000	Litetruss H42L Strecke 200 cm	CHF 146.50
374422500	Litetruss H42L Strecke 250 cm	CHF 179.50
374423000	Litetruss H42L Strecke 300 cm	CHF 203.50
374423500	Litetruss H42L Strecke 350 cm	CHF 235.50
374424000	Litetruss H42L Strecke 400 cm	CHF 260.00
374424500	Litetruss H42L Strecke 450 cm	CHF 292.00
374425000	Litetruss H42L Strecke 500 cm	CHF 326.00
H42L	**Ecken**	
374420014	Litetruss H42L-C001F 2-Weg Winkel 45°	CHF 184.50
374420015	Litetruss H42L-C001U 2-Weg Winkel 45°	CHF 151.50
374420024	Litetruss H42L-C002F 2-Weg Winkel 60°	CHF 189.00
374420025	Litetruss H42L-C002U 2-Weg Winkel 60°	CHF 165.50
374420034	Litetruss H42L-C003F 2-Weg Winkel 90°	CHF 141.00
374420035	Litetruss H42L-C003U 2-Weg Winkel 90°	CHF 113.50
374420044	Litetruss H42L-C004F 2-Weg Winkel 120°	CHF 151.50
374420045	Litetruss H42L-C004U 2-Weg Winkel 120°	CHF 132.50
374420054	Litetruss H42L-C005F 2-Weg Winkel 135°	CHF 137.00
374420055	Litetruss H42L-C005U 2-Weg Winkel 135°	CHF 137.00
374420164	Litetruss H42L-C016F 4-Weg Kreuz 90°	CHF 188.00
374420165	Litetruss H42L-C016U 4-Weg Kreuz 90°	CHF 188.00
374420174	Litetruss H42L-C017F 3-Weg T-Stück 90°	CHF 165.50
374420175	Litetruss H42L-C017U 3-Weg T-Stück 90°	CHF 165.50
H42L	**Bodenplatten**	
374420000	Litetruss H42L Bodenplatte o. Bolzen und Splint	CHF 61.50

H43D — Kantenmass: 390 x 342 mm / Tragrohr: 48.3 x 3 mm / Füllstäbe: 20 x 2 mm

H43D	Strecken	
374430250	Litetruss H43D Strecke 25 cm	CHF 104.00
374430500	Litetruss H43D Strecke 50 cm	CHF 123.00
374430710	Litetruss H43D Strecke 71 cm	CHF 146.50
374430750	Litetruss H43D Strecke 75 cm	CHF 150.50
374430810	Litetruss H43D Strecke 81 cm	CHF 156.00
374431000	Litetruss H43D Strecke 100 cm	CHF 169.00
374431500	Litetruss H43D Strecke 150 cm	CHF 236.50
374432000	Litetruss H43D Strecke 200 cm	CHF 288.50
374432500	Litetruss H43D Strecke 250 cm	CHF 350.00
374433000	Litetruss H43D Strecke 300 cm	CHF 402.00
374433500	Litetruss H43D Strecke 350 cm	CHF 458.50
374434000	Litetruss H43D Strecke 400 cm	CHF 509.50
374434500	Litetruss H43D Strecke 450 cm	CHF 562.50
374435000	Litetruss H43D Strecke 500 cm	CHF 613.50

H43D	Ecken	
374430001	Litetruss H43D-C001 2-Weg Winkel 45°	CHF 292.00
374430002	Litetruss H43D-C002 2-Weg Winkel 60°	CHF 316.50
374430003	Litetruss H43D-C003 2-Weg Winkel 90°	CHF 203.50
374430004	Litetruss H43D-C004 2-Weg Winkel 120°	CHF 203.50
374430005	Litetruss H43D-C005 2-Weg Winkel 135°	CHF 212.50
374430006	Litetruss H43D-C006 2-Weg Winkel 90° Spitze Außen	CHF 203.50
374430007	Litetruss H43D-C007 2-Weg Winkel 90° Spitze Innen	CHF 203.50
374430010	Litetruss H43D-C010 3-Weg Winkel 90° Spitze Oben Rechts	CHF 307.00
374430011	Litetruss H43D-C011 3-Weg Winkel 90° Spitze Oben Links	CHF 307.00
374430012	Litetruss H43D-C012 3-Weg Winkel 90° Spitze Unten Rechts	CHF 307.00
374430013	Litetruss H43D-C013 3-Weg Winkel 90° Spitze Unten Links	CHF 307.00
374430014	Litetruss H43D-C014 4-Weg Winkel 90°	CHF 316.50
374430015	Litetruss H43D-C015 4-Weg Winkel 90°	CHF 316.50
374430016	Litetruss H43D-C016 4-Weg Kreuz 90°	CHF 345.00
374430017	Litetruss H43D-C017 3-WegT-Stück 90°	CHF 264.00
374430018	Litetruss H43D-C018 3-Weg T-Stück 90°	CHF 359.50
374430019	Litetruss H43D-C019 4-Weg 90°	CHF 349.00
374430020	Litetruss H43D-C020 4-Weg 90°	CHF 349.00
374430021	Litetruss H43D-C021 5-Weg Winkel 90°	CHF 430.00
374430022	Litetruss H43D-C022 6-Weg Winkel 90°	CHF 548.50

Preisliste 2024

Preise exkl. MwSt.

374430023	Litetruss H43D-C023 5-Weg Winkel 90°	CHF 430.00
374430024	Litetruss H43D-C024 5-Weg Winkel 90°	CHF 430.00
374430037	Litetruss H43D-C037 3-Weg T-Stück Spitze oben	CHF 358.50
H43D	**Bodenplatten**	
374430000	Litetruss H43D Bodenplatte o. Bolzen und Splint	CHF 66.00

Preisliste 2024

Preise exkl. MwSt.

H44V	Kantenmass: 390 x 390 mm / Tragrohr: 48.3 x 3 mm / Füllstäbe: 20 x 2 mm	
H44V	**Strecken**	
374440250	Litetruss H44V Strecke 25 cm	CHF 137.00
374440500	Litetruss H44V Strecke 50 cm	CHF 156.00
374440710	Litetruss H44V Strecke 71 cm	CHF 178.50
374440750	Litetruss H44V Strecke 75 cm	CHF 188.00
374440810	Litetruss H44V Strecke 81 cm	CHF 207.00
374441000	Litetruss H44V Strecke 100 cm	CHF 216.50
374441500	Litetruss H44V Strecke 150 cm	CHF 357.00
374442000	Litetruss H44V Strecke 200 cm	CHF 330.00
374442500	Litetruss H44V Strecke 250 cm	CHF 405.50
374443000	Litetruss H44V Strecke 300 cm	CHF 528.50
374443500	Litetruss H44V Strecke 350 cm	CHF 591.00
374444000	Litetruss H44V Strecke 400 cm	CHF 591.00
374444500	Litetruss H44V Strecke 450 cm	CHF 666.50
374445000	Litetruss H44V Strecke 500 cm	CHF 746.00
H44V	**Ecken**	
374440001	Litetruss H44V-C001 2-Weg Winkel 45°	CHF 335.50
374440002	Litetruss H44V-C002 2-Weg Winkel 60°	CHF 354.50
374440003	Litetruss H44V-C003 2-Weg Winkel 90°	CHF 250.50
374440004	Litetruss H44V-C004 2-Weg Winkel 120°	CHF 250.50
374440005	Litetruss H44V-C005 2-Weg Winkel 135°	CHF 307.00
374440012	Litetruss H44V-C012 3-Weg Winkel	CHF 335.50
374440016	Litetruss H44V-C016 4-Weg Kreuz horizontal	CHF 453.00
374440017	Litetruss H44V-C017 3-Weg T-Stück	CHF 349.00
374440020	Litetruss H44V-C020 4-Weg T-Stück	CHF 490.50
374440024	Litetruss H44V-C024 5-Weg Kreuz	CHF 538.00
374446666	Litetruss H44V Boxcorner	CHF 566.50
374446675	Litetruss H44V Boxcorner attachment 211 mm	CHF 188.00
374446685	Litetruss H44V Boxcorner attachment 305.5 mm	CHF 282.50
H44V	**Bodenplatten**	
374440000	Litetruss H44V Bodenplatte o. Bolzen und Splint	CHF 127.50

Preisliste 2024

Preise exkl. MwSt.

X/H-Serie	Zubehör	
X/H-Serie	**Konusverbinder, Bolzen & Splinten**	
370000010	Litetruss Konusverbinder einzeln für X o. H Systeme CCS6-600	CHF 5.60
370000005	Litetruss Bolzen einzeln für X o. H Systeme CCS6-603	CHF 1.90
370000015	Litetruss R-Clip einzeln für X o. H Systeme CCS6-605	CHF 0.10
370000051	Litetruss Verbinderset (1) 1 x Konus, 2 x Bolzen, 2 x R-Clip CCS6-600 Set 1	CHF 8.70
370000052	Litetruss Verbinderset (2) 2 x Konus, 4 x Bolzen, 4 x R-Clip CCS6-600 Set 2	CHF 17.00
370000053	Litetruss Verbinderset (3) 3 x Konus, 6 x Bolzen, 6 x R-Clip CCS6-600 Set 3	CHF 25.50
370000054	Litetruss Verbinderset (4) 4 x Konus, 8 x Bolzen, 8 x R-Clip CCS6-600 Set 4	CHF 34.00
370000060	Litetruss Konischer Bolzen mit Gewinde M8 für X o. H Systeme CCS6-604	CHF 1.80
370000065	Litetruss Konischer Bolzen mit Gewinde M8 für X o. H Systeme CCS6-604RF Edelstahlversion	CHF 3.80
370000020	Litetruss Halbkonus M10 Gewinde o. Schraube, Bolzen und Splint für X u. H. Systeme	CHF 5.30
370000025	Litetruss Halbkonus M12 Gewinde o. Schraube, Bolzen und Splint für X u. H. Systeme	CHF 6.40
370000038	Litetruss Halbkonus M12+20 mm Space und 50 mm Ring o. Schraube, Bolzen und Splint für X u. H. Systeme	CHF 9.00
370000016	Litetruss Abschluss Stück Rund Alu o. Bolzen und Splint für X o. H Systeme CCS6	CHF 6.70
370000125	Litetruss Adapterkonus von X34V auf X32L Links	CHF 12.00
370000130	Litetruss Adapterkonus von X34V auf X32L rechts	CHF 12.00
370000135	Litetruss Adapterkonus von X33D auf X32L Links	CHF 12.00
370000140	Litetruss Adapterkonus von X33D auf X32L Rechts	CHF 12.00
370000145	Litetruss Adapterkonus von 90° auf 0° Rechts	CHF 12.00
370000150	Litetruss Adapterkonus von 90° auf 0° Links	CHF 12.00
370000155	Litetruss Adapterkonus von 180° auf 0°	CHF 12.00
X/H-Serie	**Abstandshalter**	
370000301	Litetruss Abstandshalter Spacer male 1 cm für X u. H Systeme	CHF 13.50
370000302	Litetruss Abstandshalter Spacer male 2 cm für X u. H Systeme	CHF 13.00
370000303	Litetruss Abstandshalter Spacer male 3 cm für X u. H Systeme	CHF 14.00
370000304	Litetruss Abstandshalter Spacer male 4 cm für X u. H Systeme	CHF 16.50
370000305	Litetruss Abstandshalter Spacer male 5 cm für X u. H Systeme	CHF 18.00
370000306	Litetruss Abstandshalter Spacer male 6 cm für X u. H Systeme	CHF 20.50
370000307	Litetruss Abstandshalter Spacer male 7 cm für X u. H Systeme	CHF 20.50
370000308	Litetruss Abstandshalter Spacer male 8 cm für X u. H Systeme	CHF 23.00
370000309	Litetruss Abstandshalter Spacer male 9 cm für X u. H Systeme	CHF 23.00
370000310	Litetruss Abstandshalter Spacer male 10 cm für X u. H Systeme	CHF 23.00
370000311	Litetruss Abstandshalter Spacer female 11cm für X u. H Systeme	CHF 12.00
370000312	Litetruss Abstandshalter Spacer female 12 cm für X u. H Systeme	CHF 13.50
370000313	Litetruss Abstandshalter Spacer female 13 cm für X u. H Systeme	CHF 13.50
370000314	Litetruss Abstandshalter Spacer female 14 cm für X u. H Systeme	CHF 14.50

Preisliste 2024

Preise exkl. MwSt.

370000315	Litetruss Abstandshalter Spacer female 15 cm für X u. H Systeme	CHF 14.50
370000333	Litetruss Abstandshalter Spacer male 10.5 cm für X u. H Systeme	CHF 23.00
370000341	Litetruss Abstandshalter Spacer female 10.5 cm für X u. H Systeme	CHF 12.00
370000342	Litetruss Abstandshalter Spacer female 17 cm für X u. H Systeme	CHF 17.50
370000343	Litetruss Abstandshalter Spacer female 21 cm für X u. H Systeme	CHF 17.50
X/H-Serie	**Knickelemente**	
370000115	X/H 34 - 44 V Knickelement Links Standard Hinge Part	CHF 46.50
370000120	X/H 34 - 44 V Knickelement Rechts Standard Hinge Part	CHF 46.50
X/H-Serie	**oneCLICK Traversen-Schnellverbinder-System**	
370000075	Litetruss Pimp Adapter oneCLICK male Schnellverbinder für X/H Traversensysteme	CHF 14.00
370000080	Litetruss Pimp Adapter oneCLICK female Set für X/H Traversenysteme Silber	CHF 75.00
370000081	Litetruss Pimp Adapter oneCLICK unit male/female für X/H Traversenysteme Silber	CHF 73.50
370000085	Litetruss Pimp Adapter oneCLICK female Set für X/H Traversenysteme Schwarz	CHF 81.00
370000086	Litetruss Pimp Adapter oneCLICK unit male/female für X/H Traversenysteme Schwarz	CHF 75.00

B104RV — Kantenmass: 580 x 1010 mm / Tragrohr: 60 x 6 mm / Füllstäbe: 48.3 x 3 mm

B104RV	**Strecken**	
374941000	Litetruss B104RV Strecke 100 cm	CHF 930.00
374941200	Litetruss B104RV Strecke 120 cm	CHF 1'046.50
374942000	Litetruss B104RV Strecke 200 cm	CHF 2'220.00
374942400	Litetruss B104RV Strecke 240 cm	CHF 1'279.00
374943000	Litetruss B104RV Strecke 300 cm	CHF 2'911.50
B104RV	**Ecken**	
374940016	Litetruss B104RV Winkel C016 Kreuz	CHF 1'116.00
B104RV	**Zubehör**	
374000700	Litetruss Konusverbinder einzeln für Schwerlastsysteme CCS7-700	CHF 15.00
374000703	Litetruss Konischer Bolzen für Splint einzeln für Schwerlastsysteme CCS7-703	CHF 5.60
374000705	Litetruss R-Clip für Schwerlastsysteme	CHF 1.40
374000704	Litetruss Konischer Bolzen mit M12 Gewinde und Mutter einzeln CCS7-704	CHF 8.00
374000750	Litetruss Halbkonus M12 o. Schraube, Bolzen und Splint für Schwerlastsysteme	CHF 23.00
374000702	Litetruss Halbkonus M16 o. Schraube, Bolzen und Splint für Schwerlastsysteme	CHF 22.50

Inhaltsverzeichnis Riggatec

Riggatec Schellen & Haken 90
- für Rohrdurchmesser 20 mm 90
- für Rohrdurchmesser 32 - 35 mm 90
- für Rohrdurchmesser 48 - 51 mm 90
- für Rohrdurchmesser 60 mm 92
- Cornerbrake für Rohrdurchmesser 50 mm 92
- Claw Clamps 92
- Ersatzteile Haken & Schellen 92
- Rohrverbinder für Rohrdurchmesser 48.3mm 92

Riggatec Kunststoff Endkappen für Aluminium-Rohre 94
- für Rundrohre 94
- für Vierkantrohre 95

Riggatec Anschlagmittel 97
- Ringmuttern 97
- Ringschrauben 98
- Aufhängeglieder "O-Ring" 98
- Anschlagketten mit Verkürzungsklaue 98
- Schnellverbindungsglieder 99
- Drahtseilhalter & Anbängeseile 99
- Sicherungsseile 100
- Spannschlösser 100
- Schäkel mit Mutter & Splint 101
- Schäkel mit Schraubbolzen 101
- Trägerklammern 101
- Hängepunkte "Gizmo" 102
- Rundschlingen 102
- Rundschlingen mit Stahleinlage "Steelflex" 102
- Wandkonsolen mit Traversenaufnahme 103

Riggatec Basements 104

Riggatec Kederschienen 106

Riggatec Zubehör 107
- oneCLICK Traversen-Schnellverbinder-System 107
- Zubehör für Stative 107
- Zubehör für Monitore 107
- Zubehör für Traversen-Zusammenbau 107
- Spannfix 107

Riggatec Transport 109
- Transportwagen & Zubehör für Traversen 109
- Box Rack für stapelbare Kunststoffboxen 109
- Transportrungen für Bodenplatten 109
- Spanngurte 109
- Ladebrücken 109
- Rollen "BLUE WHEEL" 110
- Rollen "BLACK WHEEL" 110

Schellen & Haken

Schellen & Haken	**Schellen für Rohrdurchmesser 20 mm**	
400200963	Riggatec Halbschelle klein silber bis 10 kg (20 mm)	CHF 3.70
400200964	Riggatec Halbschelle klein schwarz bis 10 kg (20 mm)	CHF 4.40
400201316	Riggatec Halbschelle klein silber bis 10 kg (20 mm) mit Öse	CHF 7.50
Schellen & Haken	**Schellen für Rohrdurchmesser 32 - 35 mm**	
400200960	Riggatec Halbschelle klein silber bis 75 kg (32 - 35 mm)	CHF 5.80
400200968	Riggatec Halbschelle klein silber bis 75 kg (32-35 mm) - Edelstahlversion	CHF 9.50
400200970	Riggatec Halbschelle klein schwarz bis 75 kg (32 - 35 mm)	CHF 6.80
400200975	Riggatec Doppelschelle leicht silber bis 50 kg (32 - 35 mm)	CHF 8.70
400200976	Riggatec Doppelschelle leicht schwarz bis 50 kg (32 - 35 mm)	CHF 9.40
400200965	Riggatec Halbschelle klein silber m. Öse bis 75 kg (32 - 35 mm)	CHF 12.50
400200966	Riggatec Halbschelle klein schwarz m. Öse bis 75kg (32 - 35 mm)	CHF 14.00
400202235	Riggatec Halbschelle mit Glasscheibenhalter (6-10 mm) bis 20 kg (32 - 35 mm)	CHF 22.00
400202240	Riggatec Halbschelle mit Glasscheibenhalter (10-16mm) bis 20 kg (32 - 35 mm)	CHF 22.00
400200967	Riggatec Halbschelle mit Halbkonus klein silber bis 75 kg (32 - 35 mm)	CHF 15.00
400200969	Riggatec Halbschelle mit Halbkonus klein schwarz bis 75 kg (32 - 35 mm)	CHF 15.00
Schellen & Haken	**Haken für Rohrdurchmesser 32 - 35 mm**	
400200961	Riggatec Smart Hook Slim Clamp Mini Silber bis 75 kg (32 - 35 mm)	CHF 9.70
400200971	Riggatec Smart Hook Slim Clamp Mini Schwarz bis 75 kg (32 - 35 mm)	CHF 8.80
400200962	Riggatec Selflock Haken Mini - Silber bis 75 kg (32 - 35 mm)	CHF 10.00
400200972	Riggatec Selflock Haken Mini Schwarz bis 75 kg (32 - 35 mm)	CHF 10.00
400204030	Riggatec TH-40 Theaterhaken silber (bis 40 mm)	CHF 5.50
400204035	Riggatec TH-40S Theaterhaken schwarz (bis 40 mm)	CHF 5.80
Schellen & Haken	**Schellen für Rohrdurchmesser 48 - 51 mm**	
400200000	Riggatec Halbschelle klein silber bis 100 kg (48 - 51 mm)	CHF 6.00
400200002	Riggatec Halbschelle klein silber bis 100 kg (48-51 mm) - Edelstahlversion	CHF 9.80
400200055	Riggatec Halbschelle klein schwarz bis 100 kg (48 - 51 mm)	CHF 6.20
400200005	Riggatec Halbschelle schmal silber bis 200 kg (48 - 51 mm)	CHF 8.90
400200007	Riggatec Halbschelle schmal silber bis 200 kg (48-51mm) - Edelstahlversion	CHF 17.00
400200060	Riggatec Halbschelle schmal schwarz bis 200 kg (48 - 51 mm)	CHF 9.80
400200010	Riggatec Halbschelle breit silber bis 500 kg (48 - 51 mm)	CHF 13.50
400200065	Riggatec Halbschelle breit schwarz bis 500 kg (48 - 51 mm)	CHF 14.00
400200034	Riggatec Halbschelle schmal silber bis 750 kg MKII (48 - 51 mm)	CHF 8.50
400200073	Riggatec Halbschelle schmal schwarz bis 750 kg MKII (48 - 51 mm)	CHF 8.70
400200039	Riggatec Halbschelle breit silber bis 750 kg MKII (48 - 51 mm)	CHF 12.50

Preisliste 2024

Preise exkl. MwSt.

400200074	Riggatec Halbschelle breit schwarz bis 750 kg MKII (48 - 51 mm)	CHF 13.00
400200040	Riggatec Doppelschelle leicht silber bis 100 kg (48 - 51 mm)	CHF 9.60
400200042	Riggatec Doppelschelle leicht schwarz bis 100 kg (48 - 51 mm)	CHF 10.00
400200045	Riggatec Doppelschelle schmal silber bis 200 kg (48 - 51 mm)	CHF 17.50
400200075	Riggatec Doppelschelle schmal schwarz bis 200 kg (48 - 51 mm)	CHF 17.50
400200050	Riggatec Doppelschelle breit silber bis 500 kg (48 - 51 mm) auf 0° / 90° fixierbar	CHF 24.50
400200080E	Riggatec Doppelschelle breit schwarz bis 500 kg (48 - 51mm)	CHF 20.50
400200080	Riggatec Doppelschelle breit schwarz bis 500 kg (48 - 51 mm) auf 0° / 90° fixierbar	CHF 24.00
400200052	Riggatec Doppelschelle schmal silber bis 750 kg MKII (48 - 51 mm)	CHF 18.00
400200082	Riggatec Doppelschelle schmal schwarz bis 750 kg MKII (48 - 51 mm)	CHF 16.50
400200053	Riggatec Doppelschelle breit silber bis 750 kg MKII (48 - 51 mm)	CHF 23.50
400200083	Riggatec Doppelschelle breit schwarz bis 750 kg MKII (48 - 51 mm)	CHF 23.50
400200001	Riggatec Halbschelle silber mit Öse bis 100 kg (48 - 51 mm)	CHF 8.00
400200056	Riggatec Halbschelle schwarz mit Öse bis 100 kg (48 - 51 mm)	CHF 12.50
400200085	Riggatec Halbschelle schmal silber mit Öse 170 kg (48 - 51 mm)	CHF 15.50
400200086	Riggatec Halbschelle schmal schwarz mit Öse 170 kg (48 - 51 mm)	CHF 16.00
400200025	Riggatec Halbschelle Side Entry silber bis 300 kg (48 - 51 mm)	CHF 13.00
400200067	Riggatec Halbschelle Side Entry schwarz bis 300 kg (48 - 51 mm)	CHF 14.00
400200020	Riggatec Halbschelle Side Entry mit Halbkonus silber bis 300 kg (48 - 51 mm)	CHF 23.50
400200066	Riggatec Halbschelle Side Entry mit Halbkonus schwarz bis 300 kg (48 - 51 mm)	CHF 25.00
400200021	Riggatec Halbschelle Side Entry m.Halbkonus X31S - H44V silber bis 300 kg (48 - 51 mm)	CHF 20.00
400200064	Riggatec Halbschelle Side Entry m.Halbkonus X31S - H44V schwarz bis 300 kg (48 - 51 mm)	CHF 21.00
400201301	Riggatec Halbschelle mit Glasscheibenhalter (6-10mm) bis 20 kg (48 - 51 mm)	CHF 16.00
400201306	Riggatec Halbschelle mit Glasscheibenhalter (10-16mm) bis 20 kg (48 - 51 mm)	CHF 16.00
400201300	Riggatec Glasscheibenhalter 6 - 10 mm mit M 10 Gewinde	CHF 7.50
400201305	Riggatec Glasscheibenhalter 10 - 16 mm mit M 10 Gewinde	CHF 7.50
400201115	Riggatec Halbschelle für Eutrac 3-Phasenschiene mit Clip (48 - 51 mm)	CHF 18.50
400202955	Riggatec Universalklammer drehbar für 50 x 2 mm Rohr	CHF 86.00
Schellen & Haken	**Haken für Rohrdurchmesser 48 - 51 mm**	
400200032	Riggatec Selflock Haken Easy Silber bis 250 kg (48-51mm)	CHF 18.50
400200072	Riggatec Selflock Haken Easy Schwarz bis 250 kg (48-51mm)	CHF 17.50
400200030	Riggatec Halbschellenhaken - Multi Clamp silber bis 250 kg (48 - 51 mm)	CHF 14.00
400200070	Riggatec Halbschellenhaken - Multi Clamp schwarz bis 250 kg (48 - 51 mm)	CHF 14.50
400200031	Riggatec Smart Hook Slim Clamp Silber bis 200 kg (48 - 51mm)	CHF 11.00
400200071	Riggatec Smart Hook Slim Clamp Schwarz bis 200 kg (48 - 51 mm)	CHF 17.00
400204040	Riggatec TH-50 Theaterhaken silber (bis 50 mm)	CHF 6.00
400204050	Riggatec TH-50S Theaterhaken schwarz (bis 50 mm)	CHF 6.20

Preisliste 2024

Preise exkl. MwSt.

400204045	Riggatec TH-52 Theaterhaken silber (bis 50 mm)	CHF 8.00
400204055	Riggatec TH-52S Theaterhaken schwarz (bis 50 mm)	CHF 7.70
Schellen & Haken	**Schellen für Rohrdurchmesser 60 mm**	
400200036	Riggatec Halbschelle breit Silber bis 750 kg (60 mm)	CHF 19.00
400200069	Riggatec Halbschelle breit Schwarz bis 750 kg (60 mm)	CHF 19.50
400200037	Riggatec Halbschelle breit Silber bis 750 kg (58-61 mm) - Edelstahlversion	CHF 35.50
Schellen & Haken	**Cornerbrake für Rohrdurchmesser 50 mm**	
400204000	Riggatec Cornerbrake Eckaussteifung mit Halbschelle 1 m, 50 x 4 mm	CHF 90.50
400204005	Riggatec Cornerbrake Eckaussteifung mit Halbschelle 1.5, m 50 x 4 mm	CHF 101.00
400204010	Riggatec Cornerbrake Eckaussteifung mit Halbschelle 2.0 m, 50 x 4 mm	CHF 117.00
400200012	Riggatec Halbschelle zur Eckaussteifung (48 - 51 mm)	CHF 32.50
Schellen & Haken	**Claw Clamps**	
400200980	Riggatec Claw Clamp 35 mm für 35 x 2 mm Rohr	CHF 17.50
400200985	Riggatec Claw Clamp 48 mm für 48,3 x 3 mm Rohr	CHF 17.50
400200987	Riggatec Claw Clamp 50 mm für 50 x 2 mm Rohr	CHF 17.50
400200988	Riggatec Claw Clamp 50 mm für 50 x 3 mm Rohr	CHF 20.00
400200989	Riggatec Claw Clamp 50 mm für 50 x 4 mm Rohr	CHF 17.50
400200990	Riggatec Claw Clamp 51 mm für 51 x 2 mm Rohr	CHF 17.50
Schellen & Haken	**Ersatzteile für Haken und Schellen**	
400200096	Riggatec Flügelmutter Silber M8 Gewinde	CHF 2.50
400200097	Riggatec Flügelmutter Schwarz M8 Gewinde	CHF 2.50
400200098	Riggatec Flügelmutter Silber M12 Gewinde	CHF 3.30
400200099	Riggatec Flügelmutter Schwarz M12 Gewinde	CHF 3.30
Schellen & Haken	**Rohrverbinder für Rohrdurchmesser 48.3 mm**	
400206904	Riggatec Rohrverbinder Fußplatte rund für 48.3 mm Rohr in Silber	CHF 13.50
400206909	Riggatec Rohrverbinder Bogen 90° für 48.3 mm Rohr in Silber	CHF 10.50
400206914	Riggatec Rohrverbinder T-Stück lang für 48.3 mm Rohr in Silber	CHF 14.00
400206919	Riggatec Rohrverbinder T-Stück kurz für 48.3 mm Rohr in Silber	CHF 7.70
400206924	Riggatec Rohrverbinder T-Stück für Stützrohr für 48.3 mm Rohr in Silber	CHF 16.50
400206929	Riggatec Rohrverbinder Kreuzstück vorgesetzt 90° für 48.3 mm Rohr in Silber	CHF 9.70
400206934	Riggatec Rohrverbinder Kreuzstück durchgehend für 48.3 mm Rohr in Silber	CHF 13.00
400206939	Riggatec Rohrverbinder Dreiweg-Eckstück für 48.3 mm Rohr in Silber	CHF 14.50
400206944	Riggatec Rohrverbinder Eckstück durchgehend für 48.3 mm Rohr in Silber	CHF 12.00
400206949	Riggatec Rohrverbinder Kreuzstück für Stützrohr für 48.3 mm Rohr in Silber	CHF 20.50
400206954	Riggatec Rohrverbinder Gelenkstück einfach für 48.3 mm Rohr in Silber	CHF 12.50

Preisliste 2024

Preise exkl. MwSt.

400206959	Riggatec Rohrverbinder Gelenkstück doppelt für 48.3 mm Rohr in Silber	CHF 19.50
400206964	Riggatec Rohrverbinder Verlängerungsstück außen für 48.3 mm Rohr in Silber	CHF 8.60
400206969	Riggatec Rohrverbinder Verlängerungsstück innen für 48.3 mm Rohr in Silber	CHF 7.40
400206974	Riggatec Rohrverbinder Fußplatte oval für 48.3 mm Rohr in Silber	CHF 15.50
400206979	Riggatec Rohrverbinder Handlaufhalterung für 48.3 mm Rohr in Silber	CHF 7.30
400206984	Riggatec Rohrverbinder Gelenkfuß für 48.3 mm Rohr in Silber	CHF 13.50

Kunststoff-Endkappen für Aluminium-Rohre

Endkappen	für Rundrohre	
400200807	Riggatec Endkappe für 10 x 0.8-1.5 mm Rundrohr, schwarz	CHF 0.90
400200808	Riggatec Endkappe für 10 x 0.8-1.5 mm Rundrohr, signalweiss	CHF 0.90
400200809	Riggatec Endkappe für 10 x 0.8-1.5 mm Rundrohr, verkehrsgrau	CHF 0.90
400200818	Riggatec Endkappe für 16 x 0.8 -2 mm Rundrohr, schwarz	CHF 0.95
400200819	Riggatec Endkappe für 16 x 0.8 -2 mm Rundrohr, signalweiss	CHF 0.95
400200820	Riggatec Endkappe für 16 x 0.8 - 2 mm Rundrohr, verkehrsgrau	CHF 0.95
400200825	Riggatec Endkappe für 20 x 0.8-2.5mm Rundrohr, schwarz	CHF 0.25
400200826	Riggatec Endkappe für 20 x 0.8-2.5mm Rundrohr, signalweiss	CHF 0.25
400200827	Riggatec Endkappe für 20 x 0.8-2.5mm Rundrohr, verkehrsgrau	CHF 0.25
400200828	Riggatec Endkappe für 25 x 3-5 mm Rundrohr, schwarz	CHF 0.90
400200829	Riggatec Endkappe für 25 x 3-5 mm Rundrohr, signalweiss	CHF 1.00
400200830	Riggatec Endkappe für 25 x 3-5 mm Rundrohr, verkehrsgrau	CHF 1.00
400200835	Riggatec Endkappe für 30 x 2.5-4.5 mm Rundrohr, schwarz	CHF 1.10
400200836	Riggatec Endkappe für 30 x 2.5-4.5 mm Rundrohr, signalweiss	CHF 1.10
400200837	Riggatec Endkappe für 30 x 2.5-4.5 mm Rundrohr, verkehrsgrau	CHF 1.10
400200814	Riggatec Endkappe für 35 x 1-3 mm Rundrohr, schwarz	CHF 1.20
400205720	Riggatec Endkappe für 35 x 1-3 mm Rundrohr, signalweiss	CHF 1.20
400205725	Riggatec Endkappe für 35 x 1-3 mm Rundrohr, verkehrsgrau	CHF 1.20
400200838	Riggatec Endkappe für 40 x 3-5 mm Rundrohr, schwarz	CHF 1.20
400200839	Riggatec Endkappe für 40 x 3-5 mm Rundrohr, signalweiss	CHF 1.20
400200842	Riggatec Endkappe für 40 x 3-5 mm Rundrohr, verkehrsgrau	CHF 1.20
400200813	Riggatec Endkappe für 48.3 x 1.2-3.6 mm Rundrohr, schwarz	CHF 2.10
400200861	Riggatec Endkappe für 48.3 x 1.2-3.6 mm Rundrohr, signalweiss	CHF 2.10
400200862	Riggatec Endkappe für 48.3 x 1.2-3.6 mm Rundrohr, verkehrsgrau	CHF 2.10
400200860	Riggatec Endkappe für 48.3 x 2.5-5.2 mm Rundrohr, schwarz	CHF 2.10
400200863	Riggatec Endkappe für 48.3 x 2.5-5.2 mm Rundrohr, signalweiss	CHF 2.10
400200864	Riggatec Endkappe für 48.3 x 2.5-5.2 mm Rundrohr, verkehrsgrau	CHF 2.10
400200815	Riggatec Endkappe für 50 x 1-2.5 mm Rundrohr, schwarz	CHF 1.60
400205735	Riggatec Endkappe für 50 x 1-2.5 mm Rundrohr, signalweiss	CHF 1.60
400205740	Riggatec Endkappe für 50 x 1-2.5 mm Rundrohr, verkehrsgrau	CHF 1.60
400200816	Riggatec Endkappe für 50 x 2.5-4.5 mm Rundrohr, schwarz	CHF 1.60
400200866	Riggatec Endkappe für 50 x 2.5-4.5 mm Rundrohr, signalweiss	CHF 1.60
400200867	Riggatec Endkappe für 50 x 2.5-4.5 mm Rundrohr, verkehrsgrau	CHF 1.60
400200817	Riggatec Endkappe für 50.8 x 1.2-3 mm Rundrohr, schwarz	CHF 2.10
400205745	Riggatec Endkappe für 50.8 x 1.2-3 mm Rundrohr, signalweiss	CHF 2.10

Preisliste 2024

Preise exkl. MwSt.

400205750	Riggatec Endkappe für 50.8 x 1.2-3 mm Rundrohr, verkehrsgrau	CHF 2.10
400200870	Riggatec Endkappe für 60 x 3-5 mm Rundrohr, schwarz	CHF 2.20
400200871	Riggatec Endkappe für 60 x 3-5 mm Rundrohr, signalweiss	CHF 2.20
400200872	Riggatec Endkappe für 60 x 3-5 mm Rundrohr, verkehrsgrau	CHF 2.10
Endkappen	**für Vierkantrohre**	
400200875	Riggatec Endkappe für 20 x 20 x 0.8-3 mm Vierkantrohr, schwarz	CHF 0.85
400200876	Riggatec Endkappe für 20 x 20 x 0.8-3 mm Vierkantrohr, signalweiss	CHF 0.85
400200877	Riggatec Endkappe für 20 x 20 x 0.8-3 mm Vierkantrohr, verkehrsgrau	CHF 0.85
400205615	Riggatec Endkappe für 30 x 30 x 1-2.5 mm Vierkantrohr, schwarz	CHF 0.95
400205620	Riggatec Endkappe für 30 x 30 x 1-2.5 mm Vierkantrohr, signalweiss	CHF 0.85
400205625	Riggatec Endkappe für 30 x 30 x 1-2.5 mm Vierkantrohr, verkehrsgrau	CHF 0.95
400200880	Riggatec Endkappe für 30 x 30 x 2.5-5 mm Vierkantrohr, schwarz	CHF 1.00
400200885	Riggatec Endkappe für 30 x 30 x 2.5-5 mm Rohr Vierkantrohr, signalweiss	CHF 1.00
400200890	Riggatec Endkappe für 30 x 30 x 2.5-5 mm Vierkantrohr, verkehrsgrau	CHF 1.00
400205705	Riggatec Endkappe für 40 x 30 x 1-3 mm Vierkantrohr, schwarz	CHF 1.30
400205710	Riggatec Endkappe für 40 x 30 x 1-3 mm Vierkantrohr, signalweiss	CHF 1.30
400205715	Riggatec Endkappe für 40 x 30 x 1-3 mm Vierkantrohr, verkehrsgrau	CHF 1.30
400200895	Riggatec Endkappe für 40 x 40 x 1-3 mm Vierkantrohr, schwarz	CHF 1.40
400205635	Riggatec Endkappe für 40 x 40 x 1-3 mm Vierkantrohr, signalweiss	CHF 1.40
400200910	Riggatec Endkappe für 40 x 40 x 1-3 mm Vierkantrohr, verkehrsgrau	CHF 1.40
400200905	Riggatec Endkappe für 40 x 40 x 3-5 mm Vierkantrohr, schwarz	CHF 1.60
400200900	Riggatec Endkappe für 40 x 40 x 3-5 mm Vierkantrohr, signalweiss	CHF 1.60
400200914	Riggatec Endkappe für 40 x 40 x 3-5 mm Vierkantrohr, verkehrsgrau	CHF 1.60
400205755	Riggatec Endkappe für 50 x 30 x 1-3 mm Vierkantrohr, schwarz	CHF 1.70
400205760	Riggatec Endkappe für 50 x 30 x 1-3 mm Vierkantrohr, signalweiss	CHF 1.70
400205765	Riggatec Endkappe für 50 x 30 x 1-3 mm Vierkantrohr, verkehrsgrau	CHF 1.70
400200912	Riggatec Endkappe für 50 x 50 x 0.8-3 mm Vierkantrohr, schwarz	CHF 1.70
400200915	Riggatec Endkappe für 50 x 50 x 0.8-3 mm Vierkantrohr, signalweiss	CHF 1.70
400200916	Riggatec Endkappe für 50 x 50 x 0.8-3 mm Vierkantrohr, verkehrsgrau	CHF 1.70
400200911	Riggatec Endkappe für 50 x 50 x 3-5 mm Vierkantrohr, schwarz	CHF 1.80
400200917	Riggatec Endkappe für 50 x 50 x 3-5 mm Vierkantrohr, signalweiss	CHF 1.80
400200918	Riggatec Endkappe für 50 x 50 x 3-5 mm Vierkantrohr, verkehrsgrau	CHF 1.80
400204945	Riggatec Endkappe für 60 x 60 x 1.5-4 mm Vierkantrohr, schwarz	CHF 2.10
400205675	Riggatec Endkappe für 60 x 60 x 1.5-4 mm Vierkantrohr, signalweiss	CHF 2.10
400205680	Riggatec Endkappe für 60 x 60 x 1.5-4 mm Vierkantrohr, verkehrsgrau	CHF 2.10
400205685	Riggatec Endkappe für 60 x 60 x 4-6 mm Vierkantrohr, schwarz	CHF 2.50
400205690	Riggatec Endkappe für 60 x 60 x 4-6 mm Vierkantrohr, signalweiss	CHF 2.50

400205695	Riggatec Endkappe für 60 x 60 x 4-6 mm Vierkantrohr, verkehrsgrau	CHF 2.50

Anschlagmittel

Anschlagmittel	**Ringmuttern DIN 582 - C 15 E**	
400201650	Riggatec Ringmutter DIN 582 M6 galv. verz.	CHF 0.55
400201655	Riggatec Ringmutter DIN 582 M8 galv. verz.	CHF 0.60
400201660	Riggatec Ringmutter DIN 582 M10 galv. verz.	CHF 1.10
400201665	Riggatec Ringmutter DIN 582 M12 galv. verz.	CHF 1.70
400201670	Riggatec Ringmutter DIN 582 M14 galv. verz.	CHF 2.20
400201675	Riggatec Ringmutter DIN 582 M16 galv. verz.	CHF 1.90
400201680	Riggatec Ringmutter DIN 582 M18 galv. verz.	CHF 3.60
400201685	Riggatec Ringmutter DIN 582 M20 galv. verz.	CHF 3.20
400201690	Riggatec Ringmutter DIN 582 M22 galv. verz.	CHF 7.90
400201695	Riggatec Ringmutter DIN 582 M24 galv. verz.	CHF 5.90
400201700	Riggatec Ringmutter DIN 582 M27 galv. verz.	CHF 14.00
400201705	Riggatec Ringmutter DIN 582 M30 galv. verz.	CHF 9.90
400201715	Riggatec Ringmutter DIN 582 M36 galv. verz.	CHF 21.00
400202655	Riggatec Ringmutter DIN 582 M8 schwarz	CHF 2.90
400202660	Riggatec Ringmutter DIN 582 M10 schwarz	CHF 3.00
400202665	Riggatec Ringmutter DIN 582 M12 schwarz	CHF 3.40
400202670	Riggatec Ringmutter DIN 582 M16 schwarz	CHF 3.90
400202675	Riggatec Ringmutter DIN 582 M20 schwarz	CHF 5.00
400202680	Riggatec Ringmutter DIN 582 M24 schwarz	CHF 6.60
Anschlagmittel	**Ringmuttern 42CrMo4V**	
400201765	Riggatec Ringmutter schwerlast M6, rot 0,4 t	CHF 2.80
400201770	Riggatec Ringmutter schwerlast M8, rot 0,8 t	CHF 3.80
400201775	Riggatec Ringmutter schwerlast M10, rot 1,0 t	CHF 5.20
400201780	Riggatec Ringmutter schwerlast M12, rot 2,0 t	CHF 7.10
400201785	Riggatec Ringmutter schwerlast M16, rot 4,0 t	CHF 8.00
400201790	Riggatec Ringmutter schwerlast M20, rot 6,0 t	CHF 10.50
400201795	Riggatec Ringmutter schwerlast M24, rot 8,0 t	CHF 14.00
400201800	Riggatec Ringmutter schwerlast M30, rot 12,0 t	CHF 24.50
400201805	Riggatec Ringmutter schwerlast M36, rot 16,0 t	CHF 42.50
400202780	Riggatec Ringmutter schwerlast M12, schwarz 2,0 t	CHF 8.10
Anschlagmittel	**Ringmuttern Starpoint**	
400200765	Starpoint-Ringmutter - VRM M12 bis 750 kg	CHF 86.50
400204120	Starpoint-Ringmutter mit Schlüsselblech - VRS M12 bis 750 kg	CHF 72.00
400204225	Starpoint-Ringmutter mit Schlüsselblech - VRS M16 bis 1500 kg	CHF 84.50

Preisliste 2024

Preise exkl. MwSt.

Anschlagmittel	**Ringschrauben DIN 580 - C 15 E**	
400201575	Riggatec Ringschraube DIN 580 M6 galv. verz.	CHF 0.60
400201580	Riggatec Ringschraube DIN 580 M8 galv. verz.	CHF 0.55
400201585	Riggatec Ringschraube DIN 580 M10 galv. verz.	CHF 1.20
400201590	Riggatec Ringschraube DIN 580 M12 galv. verz.	CHF 1.50
400201595	Riggatec Ringschraube DIN 580 M14 galv. verz.	CHF 2.20
400201600	Riggatec Ringschraube DIN 580 M16 galv. verz.	CHF 2.10
400201605	Riggatec Ringschraube DIN 580 M18 galv. verz.	CHF 4.10
400201610	Riggatec Ringschraube DIN 580 M20 galv. verz.	CHF 3.50
400202575	Riggatec Ringschraube DIN 580 M6 galv. verz. schwarz	CHF 2.70
400202580	Riggatec Ringschraube DIN 580 M8 galv. verz. schwarz	CHF 2.50
400202585	Riggatec Ringschraube DIN 580 M10 galv. verz. schwarz	CHF 2.80
400202590	Riggatec Ringschraube DIN 580 M12 galv. verz. schwarz	CHF 2.70
400202595	Riggatec Ringschraube DIN 580 M14 galv. verz. schwarz	CHF 3.80
400202600	Riggatec Ringschraube DIN 580 M16 galv. verz. schwarz	CHF 3.80
400202605	Riggatec Ringschraube DIN 580 M18 galv. verz. schwarz	CHF 9.60
400202610	Riggatec Ringschraube DIN 580 M20 galv. verz. schwarz	CHF 9.70
Anschlagmittel	**HF-Ringschrauben C 15 E**	
400201615	Riggatec Rinschraube schwerlast M6, rot 0.4 t	CHF 3.50
400201620	Riggatec Ringschraube schwerlast M8, rot 0.8 t	CHF 4.10
400201625	Riggatec Ringschraube schwerlast M10, rot 1.0 t	CHF 4.70
400201630	Riggatec Ringschraube schwerlast M12, rot 2.0 t	CHF 5.70
400201635	Riggatec Ringschraube schwerlast M16, rot 4.0 t	CHF 6.60
400201640	Riggatec Ringschraube schwerlast M20, rot 6.0 t	CHF 11.50
Anschlagmittel	**Aufhängeglieder "O-Ring"**	
400201440	Riggatec Aufhängeglied nach DIN5688-3 Güteklasse 8, NG 13, 1.6 t	CHF 5.70
400201445	Riggatec Aufhängeglied nach DIN5688-3 Güteklasse 8, NG 16, 2.1 t	CHF 7.90
400201450	Riggatec Aufhängeglied nach DIN5688-3 Güteklasse 8, NG 18, 3.1 t	CHF 9.30
400201455	Riggatec Aufhängeglied nach DIN5688-3 Güteklasse 8, NG 22, 5.3 t	CHF 13.50
400201460	Riggatec Aufhängeglied nach DIN5688-3 Güteklasse 8, NG 26, 8.0 t	CHF 19.00
Anschlagmittel	**Anschlagketten mit Verkürzungsklaue**	
400204500	Riggatec Anschlagkette 6 mm Schwarz Güteklasse 10 - Länge: 1.0 m - 1.4 t	CHF 100.00
400204505	Riggatec Anschlagkette 6 mm Schwarz Güteklasse 10 - Länge: 1.5 m - 1.4 t	CHF 114.50
400204510	Riggatec Anschlagkette 6 mm Schwarz Güteklasse 10 - Länge: 2.0 m - 1.4 t	CHF 88.50
400204515	Riggatec Anschlagkette 8 mm Schwarz Güteklasse 10 - Länge: 1.0 m - 2.5 t	CHF 125.00
400204520	Riggatec Anschlagkette 8 mm Schwarz Güteklasse 10 - Länge: 1.5 m - 2.5 t	CHF 109.50

Preisliste 2024

Preise exkl. MwSt.

400204525	Riggatec Anschlagkette 8 mm Schwarz Güteklasse 10 - Länge: 2.0 m - 2.5 t	CHF 122.50
Anschlagmittel	**Schnellverbindungsglieder**	
400204375	Riggatec Schnellverbindungsglied 6 mm DIN 56927 verz. Form A	CHF 0.80
400200631	Riggatec Schnellverbindungsglied 4 mm DIN 56926 verz. Form B	CHF 0.80
400200632	Riggatec Schnellverbindungsglied 5 mm DIN 56926 verz. Form B	CHF 0.85
400200633	Riggatec Schnellverbindungsglied 6 mm DIN 56926 verz. Form B	CHF 0.90
400200634	Riggatec Schnellverbindungsglied 7 mm DIN 56926 verz. Form B	CHF 1.50
400200635	Riggatec Schnellverbindungsglied 8 mm DIN 56926 verz. Form B	CHF 1.60
400200637	Riggatec Schnellverbindungsglied 10 mm DIN 56926 verz. Form B	CHF 1.90
400200638	Riggatec Schnellverbindungsglied 12 mm DIN 56926 verz. Form B	CHF 3.00
400200639	Riggatec Schnellverbindungsglied 14 mm DIN 56926 verz. Form B	CHF 5.10
400202250	Riggatec Schnellverbindungsglied DIN 56927 Typ B - 50 kg schwarz 3.5 mm	CHF 2.90
400202251	Riggatec Schnellverbindungsglied DIN 56927 Typ B - 90 kg schwarz 4 mm	CHF 3.50
400202252	Riggatec Schnellverbindungsglied DIN 56927 Typ B - 140 kg schwarz 5 mm	CHF 4.10
400202253	Riggatec Schnellverbindungsglied DIN 56927 Typ B - 200 kg schwarz 6 mm	CHF 5.20
400202254	Riggatec Schnellverbindungsglied DIN 56927 Typ B - 275 kg schwarz 7 mm	CHF 6.10
400202255	Riggatec Schnellverbindungsglied DIN 56927 Typ B - 350 kg schwarz 8 mm	CHF 7.10
400202257	Riggatec Schnellverbindungsglied DIN 56927 Typ B - 550 kg schwarz 10 mm	CHF 9.50
400202258	Riggatec Schnellverbindungsglied DIN 56927 Typ B - 750 kg schwarz 12 mm	CHF 16.00
Anschlagmittel	**Drahtseilhalter & Abhängeseile**	
400200996	Drahtseilhalter Typ50SV III - für 4 & 5 mm Seile bis 90 kg	CHF 28.50
400200135	Drahtseilhalter Typ80SV III - für 6 & 8 mm Seile bis 240 kg	CHF 85.50
400201405	Drahtseilhalter Typ50SV III ZW M12i - für 4 & 5 mm Seile bis 90 kg	CHF 37.00
400201410	Drahtseilhalter Typ80SV III ZW M12i - für 6 & 8 mm Seile bis 240 kg	CHF 76.00
400202400	Riggatec 5 mm Abhängeseil Zink 6x19+FE Kausche eins. offen 2.5 m	CHF 7.10
400200840	Riggatec 5 mm Abhängeseil Zink 6x19+FE Kausche eins. offen 5 m	CHF 11.50
400202420	Riggatec 5 mm Abhängeseil Zink 6x19+FE Kausche eins. offen 7.5 m	CHF 20.00
400201295	Riggatec 5 mm Abhängeseil Zink 6x19+FE Kausche eins. offen 10 m	CHF 23.00
400202401	Riggatec 5 mm Abhängeseil schwarz Kausche eins. offen 2.5 m	CHF 12.00
400200841	Riggatec 5 mm Abhängeseil schwarz Kausche eins. offen 5 m	CHF 21.50
400202421	Riggatec 5 mm Abhängeseil schwarz Kausche eins. offen 7.5 m	CHF 27.50
400201296	Riggatec 5 mm Abhängeseil schwarz Kausche eins. offen 10 m	CHF 34.00
400202405	Riggatec 8 mm Abhängeseil Zink 6x19+FE Kausche eins. offen 2.5 m	CHF 19.00
400200325	Riggatec 8 mm Abhängeseil, Zink 6x19+FE, Kausche eins. offen 5 m	CHF 22.50
400202425	Riggatec 8 mm Abhängeseil Zink 6x19+FE Kausche eins. offen 7.5 m	CHF 30.00
400202125	Riggatec 8 mm Abhängeseil, Zink 6x19+FE, Kausche eins. offen 10 m	CHF 34.00
400202435	Riggatec 8 mm Abhängeseil Zink 6x19+FE Kausche eins. offen 20 m	CHF 70.00

Preisliste 2024

Preise exkl. MwSt.

400202406	Riggatec 8 mm Abhängeseil schwarz Kausche eins. offen 2.5 m	CHF 25.00
400200326	Riggatec 8 mm Abhängeseil schwarz Kausche eins. offen 5 m	CHF 54.00
400202426	Riggatec 8 mm Abhängeseil schwarz Kausche eins. offen 7.5 m	CHF 60.50
400202126	Riggatec 8 mm Abhängeseil schwarz Kausche eins. offen 10 m	CHF 66.50
Anschlagmittel	**Sicherungsseile**	
400201000	Riggatec Sicherungsseil, Safety 60 cm x 3 mm bis 5 kg	CHF 4.00
400201005	Riggatec Sicherungsseil, Safety 100 cm x 3 mm bis 9 kg	CHF 4.50
400201010	Riggatec Sicherungsseil, Safety 60 cm x 4 mm bis 10 kg	CHF 4.10
400201015	Riggatec Sicherungsseil, Safety 100 cm x 4 mm bis 16 kg	CHF 4.80
400201020	Riggatec Sicherungsseil, Safety 60 cm x 5 mm bis 15 kg	CHF 5.80
400201025	Riggatec Sicherungsseil, Safety 100 cm x 5 mm bis 25 kg	CHF 6.80
400201030	Riggatec Sicherungsseil, Safety 60 cm x 6 mm bis 22 kg	CHF 7.40
400201035	Riggatec Sicherungsseil, Safety 100 cm x 6 mm bis 36 kg	CHF 9.40
400201040	Riggatec Sicherungsseil, Safety 60 cm x 7 mm bis 30 kg	CHF 10.50
400201045	Riggatec Sicherungsseil, Safety 100 cm x 7 mm bis 50 kg	CHF 13.00
400201050	Riggatec Sicherungsseil, Safety 60 cm x 8 mm bis 40 kg	CHF 13.50
400201055	Riggatec Sicherungsseil, Safety 100 cm x 8 mm bis 64 kg	CHF 17.00
400201060	Riggatec Sicherungsseil, Safety 60 cm x 9 mm bis 50 kg	CHF 15.00
400201065	Riggatec Sicherungsseil, Safety 100 cm x 9 mm bis 80 kg	CHF 17.00
400201070	Riggatec Sicherungsseil, Safety 60 cm x 10 mm bis 62 kg	CHF 18.50
400201075	Riggatec Sicherungsseil, Safety 100 cm x 10 mm bis 100 kg	CHF 20.50
400201080	Riggatec Sicherungsseil, Safety 60 cm x 12 mm bis 95 kg	CHF 21.50
400202300	Riggatec Sicherungsseil, Safety 60 cm x 3 mm bis 5 kg, schwarz	CHF 8.30
400202305	Riggatec Sicherungsseil, Safety 100 cm x 3 mm bis 9 kg schwarz	CHF 13.00
400202310	Riggatec Sicherungsseil, Safety 60 cm x 4 mm bis 10 kg schwarz	CHF 8.40
400202315	Riggatec Sicherungsseil, Safety 100 cm x 4 mm bis 16 kg schwarz	CHF 10.00
400202320	Riggatec Sicherungsseil, Safety 60 cm x 5 mm bis 15 kg schwarz	CHF 10.50
400202325	Riggatec Sicherungsseil, Safety 100 cm x 5 mm bis 25 kg schwarz	CHF 13.50
400202330	Riggatec Sicherungsseil, Safety 60 cm x 6 mm bis 22 kg schwarz	CHF 13.00
400202335	Riggatec Sicherungsseil, Safety 100 cm x 6 mm bis 36 kg schwarz	CHF 18.00
400202350	Riggatec Sicherungsseil, Safety 60 cm x 8 mm bis 40 kg schwarz	CHF 16.00
400202355	Riggatec Sicherungsseil, Safety 100 cm x 8 mm bis 64 kg schwarz	CHF 21.00
400202370	Riggatec Sicherungsseil, Safety 60 cm x 10 mm bis 62 kg schwarz	CHF 33.50
400202375	Riggatec Sicherungsseil, Safety 100 cm x 10 mm bis 100 kg schwarz	CHF 37.50
Anschlagmittel	**Spannschlösser**	
400201719	Riggatec Spannschloss hochfest 1/2 " x 9" mm feuerverzinkt	CHF 21.50
400201720	Riggatec Spannschloss hochfest 1/2 " x 12" mm feuerverzinkt	CHF 21.00

Preisliste 2024

Preise exkl. MwSt.

400201725	Riggatec Spannschloss hochfest 5/8 " x 12" feuerverzinkt	CHF 43.00
400201735	Riggatec Spannschloss DIN 1478 M8 galv. verz.	CHF 14.00
400201740	Riggatec Spannschloss DIN 1478 M10 galv. verz.	CHF 15.50
400201745	Riggatec Spannschloss DIN 1478 M12 galv. verz.	CHF 20.50
400201750	Riggatec Spannschloss DIN 1478 M16 galv. verz.	CHF 35.00
400201755	Riggatec Spannschloss DIN 1478 M20 galv. verz.	CHF 44.00
Anschlagmittel	**Schäkel mit Mutter & Splint**	
400200100	Riggatec hochfeste Schäkel 1/4" 0.5 t feuerverzinkt	CHF 1.50
400200101	Riggatec hochfeste Schäkel 5/16" 0.75 t feuerverzinkt	CHF 1.90
400200102	Riggatec hochfeste Schäkel 3/8" 1.0 t feuerverzinkt	CHF 2.30
400200103	Riggatec hochfeste Schäkel 7/16" 1.5 t feuerverzinkt	CHF 2.90
400200104	Riggatec hochfeste Schäkel 1/2" 2.0 t feuerverzinkt	CHF 3.00
400200105	Riggatec hochfeste Schäkel 5/8" 3.25 t feuerverzinkt	CHF 5.80
400200106	Riggatec hochfeste Schäkel 3/4" 4.75 t feuerverzinkt	CHF 10.00
400200107	Riggatec hochfeste Schäkel 7/8" 6.5 t feuerverzinkt	CHF 15.50
400200108	Riggatec hochfeste Schäkel 1" 8.5 t feuerverzinkt	CHF 18.50
400200109	Riggatec hochfeste Schäkel 1 1/8" 9.5 t feuerverzinkt	CHF 35.50
400200110	Riggatec hochfeste Schäkel 1 1/4" 12.0 t feuerverzinkt	CHF 29.50
400200111	Riggatec hochfeste Schäkel 1 3/8" 13.5 t feuerverzinkt	CHF 34.50
400200112	Riggatec hochfeste Schäkel 1 1/2" 17.0 t feuerverzinkt	CHF 64.50
400200113	Riggatec hochfeste Schäkel 1 3/4" 25.0 t feuerverzinkt	CHF 112.50
400200114	Riggatec hochfeste Schäkel 2" 35.0 t feuerverzinkt	CHF 166.00
400200115	Riggatec hochfeste Schäkel 2 1/2" 55.0 t feuerverzinkt	CHF 385.50
400200116	Riggatec hochfeste Schäkel 3" 85.0 t feuerverzinkt	CHF 944.00
Anschlagmittel	**Schäkel mit Schraubbolzen**	
400205175	Riggatec Schäkel, matt schwarz, 1 t	CHF 2.90
400204540	Riggatec Schäkel, matt schwarz, 2 t	CHF 4.40
400204545	Riggatec Schäkel, matt schwarz, 3.25 t	CHF 7.60
400204550	Riggatec Schäkel, matt schwarz, 4.75 t	CHF 13.50
Anschlagmittel	**Trägerklammern**	
400204450	Riggatec Trägerklammer 1t, Beam Clamp Schwarz - 75 - 230 mm	CHF 61.00
400204455	Riggatec Trägerklammer 2t, Beam Clamp Schwarz - 75 - 230 mm	CHF 69.50
400204460	Riggatec Trägerklammer 3t, Beam Clamp Schwarz - 80 - 322 mm	CHF 113.00
400204465	Riggatec Trägerklammer 5t, Beam Clamp Schwarz - 90 - 320 mm	CHF 139.00
400204110	Riggatec Trägerklammer M10 Flange Clamp	CHF 6.70
400204115	Riggatec Trägerklammer M12 Flange Clamp	CHF 8.50

Preisliste 2024

Preise exkl. MwSt.

Anschlagmittel	**Hängepunkte "Gizmo"**	
400200685	Riggatec Hängepunkt für 220 mm Traversen bis 75 kg	CHF 93.50
400200686	Riggatec Hängepunkt für 220 mm Traversen bis 75 kg schwarz	CHF 103.00
400201100	Riggatec Hängepunkt für 290 mm Traversen bis 170 kg	CHF 97.50
400201101	Riggatec Hängepunkt für 290 mm Traversen bis 170 kg schwarz	CHF 125.00
400201105	Riggatec Schwerlast Hängepunkt für 290 mm Traversen bis 750 kg	CHF 169.00
400201106	Riggatec Schwerlast Hängepunkt für 290 mm Traversen bis 750 kg Schwarz	CHF 194.00
400201110	Riggatec Schwerlast Hängepunkt für 400 mm Traversen bis 750 kg	CHF 187.50
400201111	Riggatec Schwerlast Hängepunkt für 400 mm Traversen bis 750 kg schwarz	CHF 197.50
400206040	Riggatec Schwerlast Hängepunkt für 609 mm Traversen bis 750 kg	CHF 169.50
400206050	Riggatec Schwerlast Hängepunkt für 609 mm Traversen bis 750 kg schwarz	CHF 169.50
Anschlagmittel	**Rundschlingen**	
400201125	Riggatec Rundschlinge Schwarz 1.1t, Nutzlänge: 0.5 m -Umfang: 1.0 m	CHF 3.80
400201135	Riggatec Rundschlinge Schwarz 1.1t, Nutzlänge: 1.0 m -Umfang: 2.0 m	CHF 4.10
400201140	Riggatec Rundschlinge Schwarz 1.1t, Nutzlänge: 1.5 m -Umfang: 3.0 m	CHF 5.30
400201145	Riggatec Rundschlinge Schwarz 1.1t, Nutzlänge: 2.0 m -Umfang: 4,0 m	CHF 7.50
400201147	Riggatec Rundschlinge Schwarz 1.1t, Nutzlänge: 3.0 m -Umfang: 6.0 m	CHF 10.50
400204400	Riggatec Rundschlinge Schwarz 2.1t, Nutzlänge: 0.5 m -Umfang: 1.0 m	CHF 5.30
400204405	Riggatec Rundschlinge Schwarz 2.1t, Nutzlänge: 1.0 m -Umfang: 2.0 m	CHF 6.00
400204410	Riggatec Rundschlinge Schwarz 2.1t, Nutzlänge: 1.5m -Umfang: 3.0 m	CHF 8.30
400204415	Riggatec Rundschlinge Schwarz 2.1t, Nutzlänge : 2.0m -Umfang: 4.0 m	CHF 10.50
Anschlagmittel	**Rundschlingen mit Stahleinlage "Steelflex"**	
400201360	Riggatec Rundschlinge Steelflex Schwarz 1t, Nutzlänge: 0.5 m - Umfang: 1.0 m	CHF 12.50
400201365	Riggatec Rundschlinge Steelflex Schwarz 1t, Nutzlänge: 1.0 m - Umfang: 2.0 m	CHF 20.00
400201370	Riggatec Rundschlinge Steelflex Schwarz 1t, Nutzlänge: 1.5 m - Umfang: 3.0 m	CHF 26.50
400201375	Riggatec Rundschlinge Steelflex Schwarz 1t, Nutzlänge: 2.0 m - Umfang: 4.0 m	CHF 32.50
400201380	Riggatec Rundschlinge Steelflex Schwarz 1t, Nutzlänge: 3.0 m - Umfang: 6.0 m	CHF 42.00
400201385	Riggatec Rundschlinge Steelflex Schwarz 1t, Nutzlänge: 4.0 m - Umfang: 8.0 m	CHF 51.00
400204260	Riggatec Rundschlinge Steelflex Schwarz 2t, Nutzlänge: 0.5 m - Umfang: 1.0 m	CHF 17.50
400204265	Riggatec Rundschlinge Steelflex Schwarz 2t, Nutzlänge: 1.0 m - Umfang: 2.0 m	CHF 29.00
400204270	Riggatec Rundschlinge Steelflex Schwarz 2t, Nutzlänge:1,5 m - Umfang:3,0 m	CHF 38.00
400204275	Riggatec Rundschlinge Steelflex Schwarz 2t. Nutzlänge: 2.0 m - Umfang: 4.0 m	CHF 47.00
400204280	Riggatec Rundschlinge Steelflex Schwarz 2t, Nutzlänge:3,0 m - Umfang:6,0 m	CHF 61.50
400201361	Riggatec Rundschlinge Steelflex Silbergrau 1t, Nutzlänge: 0.5 m - Umfang: 1.0 m	CHF 12.50
400201366	Riggatec Rundschlinge Steelflex Silbergrau 1t, Nutzlänge:1,0 m - Umfang:2,0 m	CHF 20.00
400201371	Riggatec Rundschlinge Steelflex Silbergrau 1t, Nutzlänge: 1.5 m - Umfang: 3.0 m	CHF 26.50
400201376	Riggatec Rundschlinge Steelflex Silbergrau 1t, Nutzlänge:2,0 m - Umfang:4,0 m	CHF 32.50

Preisliste 2024

Preise exkl. MwSt.

400201381	Riggatec Rundschlinge Steelflex Silbergrau 1t, Nutzlänge: 3.0 m - Umfang: 6.0 m	CHF 42.00
400201386	Riggatec Rundschlinge Steelflex Silbergrau 1t, Nutzlänge: 4.0 m - Umfang: 8.0 m	CHF 51.00
400204261	Riggatec Rundschlinge Steelflex Silbergrau 2t, Nutzlänge: 0.5 m - Umfang: 1.0 m	CHF 17.50
400204266	Riggatec Rundschlinge Steelflex Silbergrau 2t, Nutzlänge:1,0 m - Umfang:2,0 m	CHF 29.00
400204271	Riggatec Rundschlinge Steelflex Silbergrau 2t, Nutzlänge: 1.5 m - Umfang: 3.0 m	CHF 38.00
400204276	Riggatec Rundschlinge Steelflex Silbergrau 2t, Nutzlänge: 2.0 m - Umfang: 4.0 m	CHF 47.00
400204281	Riggatec Rundschlinge Steelflex Silbergrau 2t, Nutzlänge: 3.0 m - Umfang: 6.0 m	CHF 61.50
Anschlagmittel	**Wandkonsolen mit Traversenaufnahme**	
400200656	Riggatec - Wandkonsole Slimline Eco 100 mm für 220 mm Truss bis 450/225 kg	CHF 56.00
400200655	Riggatec - Wandkonsole Slimline Eco 100 mm für 290 mm Truss bis 640/320 kg	CHF 56.00
400200654	Riggatec - Wandkonsole Slimline 200 mm für 220 mm Traversen bis 180/90 kg	CHF 160.00
400200652	Riggatec - Wandkonsole Slimline 200 mm für 290 mm Traversen bis 245/122 kg	CHF 178.50
400200653	Riggatec - Wandkonsole Slimline 100 mm für 220 mm Traversen bis 450/225 kg	CHF 112.50
400200651	Riggatec - Wandkonsole Slimline 100 mm für 290 mm Traversen bis 640/320 kg	CHF 112.50
400200650	Riggatec Wandkonsole verz. für FD/HD/ED 33/34 Systeme 600 kg	CHF 330.00
400200645	Riggatec Wandkonsole verz. für FD/HD/ED 43/44 Systeme 600 kg	CHF 472.00

Preisliste 2024

Preise exkl. MwSt.

Basements

Basements	**Ausleger Basements**	
400204600	Riggatec Ausleger Base L = 100 cm	CHF 975.00
400204605	Riggatec Ausleger Base L = 150 cm	CHF 1'087.50
400204610	Riggatec Ausleger Base L = 200 cm	CHF 1'237.50
400204615	Riggatec Ausleger Base L = 250 cm	CHF 1'350.00
400204620	Riggatec Ausleger Base L = 300 cm	CHF 1'425.00
Basements	**Smart Basement**	
400204750	Riggatec Smart Basement für 30 er und 20 er Traversen	CHF 769.00
400204755	Riggatec Smart Basement für 40 er und 30 er Traversen	CHF 975.00
400204760	Riggatec Ausleger kurz für Smart Basement	CHF 142.50
400204765	Riggatec Ausleger lang für Smart Basement	CHF 223.50
400204770	Riggatec Ausleger abgewinkelt für Smart Basement, lang	CHF 298.50
Basements	**Universal Tour Basement**	
400204700	Riggatec Universal Tour Basement für 30er + 40er Traversen	CHF 1'578.00
400204705	Riggatec Ausleger kurz ca. 100 cm mit 60er Spindel für Universal Tour Base	CHF 260.00
400204710	Riggatec Ausleger lang ca. 200 cm mit 60er Spindel für Universal Tour Base	CHF 311.00
Basements	**Stackbase**	
400204780	Riggatec Stackbase Grundgestell für 30 er 4 Punkt Traversen 60-75 cm hoch	CHF 373.50
400204785	Riggatec - Gewicht für Stackbase 30 er Version 4.5 Kg	CHF 23.50
Basements	**Crossbase**	
400204790	Riggatec - Crossbase 100	CHF 112.50
400204798	Riggatec - Crossbase 100 - schwarz	CHF 165.00
400204797	Riggatec Ballastset für Crossbase	CHF 75.00
400204791	Riggatec - Crossbase Ballast Protector Set	CHF 26.00
400204795	Naxpro-Truss FD24 Verbindersatz für Crossbase	CHF 21.50
400204794	Naxpro-Truss FD-HD-34-44 Verbindersatz für Crossbase	CHF 23.50
400204796	Litetruss X-H-31-44 Verbindersatz für Crossbase	CHF 24.00
400204793	Schraubensatz Crossbase M8	CHF 2.90
400204792	Schraubensatz Crossbase M10	CHF 2.90
Basements	**xBase**	
400204900	Riggatec - xbase 100	CHF 169.00
400204905	Riggatec - xbase 100 schwarz	CHF 202.50

Preisliste 2024

Preise exkl. MwSt.

Basements	Minibase	
400204910	Riggatec - Minibase	CHF 157.50
400204911	Riggatec - Minibase schwarz	CHF 180.00
400204912	Distanzhalter für Riggatec Minibase 22+24	CHF 6.30
400204913	Distanzhalter für Riggatec Minibase 23	CHF 6.30
400204914	Distanzhalter für Riggatec Minibase 32+34	CHF 8.30
400204915	Distanzhalter für Riggatec Minibase 33	CHF 8.30

Kederschienen

400202215	Riggatec Kederprofil 70 x 130 mm, pro Meter	CHF 55.00
400202865	Riggatec Nutenstein gerade M6 für Kederprofil smart 20 x 45 mm	CHF 1.20

Zubehör

Zubehör	**oneCLICK Traversen-Schnellverbinder-System**	
400204850	Riggatec oneCLICK female Schnellverbindersystem universal silber	CHF 54.50
400204852	Riggatec oneCLICK female Schnellverbindersystem universal schwarz	CHF 63.00
400204855	Riggatec oneCLICK male M12 x 16 mm Gewinde universal	CHF 8.50
400204860	Riggatec oneCLICK male M12 x 19 mm Gewinde für Boxcorner	CHF 10.50
400204865	Riggatec oneCLICK male/male Adapter	CHF 13.00
400204870	Riggatec Pimp Adapter Starter Kit silber 12 Stk. für Naxpro-Truss	CHF 1'190.00
400204875	Riggatec Pimp Adapter Starter Kit silber 12 Stk. für Litetruss	CHF 1'155.00
Zubehör	**Stative**	
400205195	Riggatec Stativaufnahme bis 75 kg TV-Zapfen 28 mm für FD 23/24	CHF 70.00
400201150	Riggatec Stativaufnahme - Halbschelle mit TV-Zapfen 28 mm	CHF 22.50
400201120	Riggatec Stativaufnahme TAH-52 Traversenadapter m.TV-Zapfen 28 mm	CHF 80.50
400200094	Riggatec TV-Zapfen M10	CHF 4.30
400200095	Riggatec TV-Zapfen M12	CHF 4.30
Zubehör	**Monitore**	
400206072	Riggatec Vesa Monitor - TV Halterung für 20er Traversen schwarz	CHF 42.50
400206075	Riggatec Vesa Monitor - TV Halterung für 30er Traversen schwarz	CHF 42.50
400206080	Riggatec Vesa Monitor - TV Halterung für 40er Traversen schwarz	CHF 46.50
Zubehör	**Traversen-Zusammenbau**	
400202058	Riggatec Powerhand S - Riggerhand Traversenzubehör für 20er Traversen	CHF 65.00
400202060	Riggatec Powerhand M - Riggerhand Traversenzubehör für 30er Traversen	CHF 71.00
400202062	Riggatec Powerhand L - Riggerhand Traversenzubehör für 40/50er Traversen	CHF 80.50
400200355	Riggatec Alu - Hammer 250 g	CHF 14.00
400200365	Riggatec Alu - Hammer 350 g	CHF 19.00
Zubehör	**Spannfix**	
400201830	Riggatec Spannfix 4 mm schwarz 13 cm	CHF 0.70
400201831	Riggatec Spannfix 4 mm schwarz 13 cm 10 Stk.	CHF 7.10
400201832	Riggatec Spannfix 4 mm schwarz 13 cm 50 Stk.	CHF 34.50
400201833	Riggatec Spannfix 4 mm schwarz 13 cm 100 Stk.	CHF 63.00
400201835	Riggatec Spannfix 4 mm weiß 13 cm	CHF 0.70
400201836	Riggatec Spannfix 4 mm weiß 13 cm 10 Stk.	CHF 7.10
400201837	Riggatec Spannfix 4 mm weiß 13 cm 50 Stk.	CHF 34.50
400201838	Riggatec Spannfix 4 mm weiß 13 cm 100 Stk.	CHF 63.00
400201840	Riggatec Spannfix 4 mm silbergrau 13 cm	CHF 0.70

Preisliste 2024

Preise exkl. MwSt.

400201841	Riggatec Spannfix 4 mm silbergrau 13 cm 10 Stk.	CHF 7.10
400201842	Riggatec Spannfix 4mm silbergrau 13 cm 50 Stk.	CHF 34.50
400201843	Riggatec Spannfix 4 mm silbergrau 13 cm 100 Stk.	CHF 63.00
400201845	Riggatec Spannfix 4 mm schwarz 20 cm	CHF 0.65
400201846	Riggatec Spannfix 4 mm schwarz 20 cm 10 Stk.	CHF 8.30
400201847	Riggatec Spannfix 4 mm schwarz 20 cm 50 Stk.	CHF 36.00
400201848	Riggatec Spannfix 4 mm schwarz 20 cm 100 Stk.	CHF 66.00
400201850	Riggatec Spannfix 4 mm weiß 20 cm	CHF 0.65
400201851	Riggatec Spannfix 4 mm weiß 20 cm 10 Stk.	CHF 8.30
400201852	Riggatec Spannfix 4 mm weiß 20 cm 50 Stk.	CHF 36.00
400201853	Riggatec Spannfix 4 mm weiß 20 cm 100 Stk.	CHF 66.00
400201855	Riggatec Spannfix 4 mm silbergrau 20 cm	CHF 0.65
400201856	Riggatec Spannfix 4 mm silbergrau 20 cm 10 Stk.	CHF 8.30
400201857	Riggatec Spannfix 4 mm silbergrau 20 cm 50 Stk.	CHF 36.00
400201858	Riggatec Spannfix 4 mm silbergrau 20 cm 100 Stk.	CHF 66.00
400201860	Riggatec Spannfix 4 mm schwarz 27 cm	CHF 0.70
400201861	Riggatec Spannfix 4 mm schwarz 27cm 10 Stk.	CHF 8.30
400201862	Riggatec Spannfix 4 mm schwarz 27 cm 50 Stk.	CHF 36.00
400201863	Riggatec Spannfix 4 mm schwarz 27 cm 100 Stk.	CHF 67.50
400201865	Riggatec Spannfix 4 mm weiß 27 cm	CHF 0.70
400201866	Riggatec Spannfix 4 mm weiß 27 cm 10 Stk.	CHF 8.30
400201867	Riggatec Spannfix 4 mm weiß 27 cm 50 Stk.	CHF 36.00
400201868	Riggatec Spannfix 4 mm weiß 27 cm 100 Stk.	CHF 67.50
400201870	Riggatec Spannfix 4 mm silbergrau 27 cm	CHF 0.70
400201871	Riggatec Spannfix 4 mm silbergrau 27 cm 10 Stk.	CHF 8.30
400201872	Riggatec Spannfix 4 mm silbergrau 27 cm 50 Stk.	CHF 36.00
400201873	Riggatec Spannfix 4 mm silbergrau 27 cm 100 Stk.	CHF 67.50
400202030	Riggatec Holdon Clip Schwarz	CHF 1.10
400202035	Riggatec Holdon Clip Weiß	CHF 0.90
400206350	Riggatec Spannfix XL 6 mm schwarz 13 cm	CHF 1.60
400206355	Riggatec Spannfix XL 6 mm weiß 13 cm	CHF 1.20
400206360	Riggatec Spannfix XL 6 mm schwarz 20 cm	CHF 1.30
400206365	Riggatec Spannfix XL 6 mm weiß 20 cm	CHF 1.40
400206370	Riggatec Spannfix XL 6 mm weiß 27 cm	CHF 1.50
400206375	Riggatec Spannfix XL 6 mm schwarz 27 cm	CHF 1.50
400206380	Riggatec Spannflex 5 mm 50 cm schwarz	CHF 1.50
400206385	Riggatec Spannflex 5 mm 50 cm weiß	CHF 1.60

Preisliste 2024

Preise exkl. MwSt.

Transport

Transport	**Transportwagen & Zubehör für Traversen**	
400201251	Riggatec Rollwagen (Dolly) Multiplex für 2, 3 und 4-Punkt 220 mm Traversen	CHF 74.50
400201244	Riggatec Traversenstapelleiste für 2, 3 und 4-Punkt 220 mm Traversen	CHF 7.40
400201250	Riggatec Rollwagen (Dolly) Multiplex für 2, 3 und 4-Punkt 290 mm Traversen	CHF 90.00
400201245	Riggatec Traversenstapelleiste für 2, 3 und 4-Punkt 290 mm Traversen	CHF 6.10
400203950	Riggatec Rollwagen (Dolly) Kunststoff für 2, 3 und 4-Punkt 290 mm Traversen	CHF 112.50
400203955	Riggatec Traversenstapelleiste Schwarz für 2,3 und 4-Punkt 290 mm Traversen	CHF 8.40
400204200	Riggatec Rollwagen (Dolly) für 3-Punkt-Traversen 290 mm	CHF 97.50
400204205	Riggatec Stapelbügel für 3-Punkt-Traversen 290 mm	CHF 14.00
400204180	Riggatec Rollwagen (Dolly) für FD/HD42/44 einfach	CHF 49.50
400204185	Riggatec Traversenstapelleiste für FD/HD 42/44 einfach	CHF 4.60
400204190	Riggatec Rollwagen (Dolly) für FD/HD42/44 doppelt	CHF 93.50
400204195	Riggatec Traversenstapelleiste für FD/HD 42/44 doppelt	CHF 8.00
400204192	Riggatec Rollwagen (Dolly) für H42L/H44V doppelt	CHF 88.50
400201275	Riggatec Profi Rollbrett 450 kg Traglast	CHF 63.00
400203960	Riggatec Truss Protector Clip schwarz	CHF 0.55
400203965	Riggatec Truss Protector Clip silbergrau	CHF 0.55
Transport	**Box Rack für stapelbare Kunststoffboxen**	
400201905	Riggatec Box Rack 4 Schwarz	CHF 1'115.50
400201900	Riggatec Box Rack 4 Alu/Grau	CHF 975.00
Transport	**Transport-Rungen für Bodenplatten**	
400202155	Riggatec Transportbox für Multi Base eckig 800 x 800 mm	CHF 975.00
400202160	Riggatec Transportbox für Multi Base rund d= 650 mm	CHF 755.50
Transport	**Spanngurte**	
400200480	Riggatec Zurrgurt mit Ratsche, 1-teilig, 25mm, Länge: 2.0 m	CHF 6.20
400200485	Riggatec Zurrgurt mit Ratsche, 1-teilig, 25mm, Länge: 3.0 m	CHF 5.90
400200490	Riggatec Zurrgurt mit Ratsche, 1-teilig, 25mm, Länge: 4.0 m	CHF 6.50
400200495	Riggatec Zurrgurt mit Ratsche, 1-teilig, 25mm, Länge: 5.0 m	CHF 7.20
400200499	Riggatec Zurrgurt mit Ratsche, 1-teilig, 25mm, Länge: 7.0 m	CHF 14.00
400200500	Riggatec Zurrgurt mit Ratsche, 1-teilig, 25mm, Länge: 6.0 m	CHF 10.50
400200505	Riggatec Zurrgurt mit Ratsche, 1-teilig, 35mm, Länge: 0.0 m, 2000kg	CHF 22.00
608154340	Riggatec Zurrgurt mit Ratsche, 2-teilig, 50 mm Länge: 10.0 m	CHF 43.50
Transport	**Ladebrücken**	
400202165	Riggatec Ladebrücke Länge 2 m / Breite 80 cm	CHF 1'205.50

Preisliste 2024

Preise exkl. MwSt.

400202170	Riggatec Ladebrücke Länge 3 m / Breite 80 cm	CHF 1'602.50
400202175	Riggatec Ladebrücke Länge 4 m / Breite 80 cm	CHF 1'908.50
400202180	Riggatec Ladebrücke Länge 2 m / Breite 100 cm	CHF 1'252.50
400202185	Riggatec Ladebrücke Länge 3 m / Breite 100 cm	CHF 1'687.50
400202190	Riggatec Ladebrücke Länge 4 m / Breite 100 cm	CHF 2'056.00
400202195	Riggatec Ladebrücke Länge 2 m / Breite 110 cm	CHF 1'295.00
400202200	Riggatec Ladebrücke Länge 3 m / Breite 110 cm	CHF 1'757.50
400202205	Riggatec Ladebrücke Länge 4 m / Breite 110 cm	CHF 2'150.50
Transport	**Rollen "BLUE WHEEL"**	
400200515	Riggatec Bockrolle 100 mm BLUE WHEEL	CHF 6.60
400200520	Riggatec Bockrolle 125 mm BLUE WHEEL	CHF 11.00
400200525	Riggatec Bockrolle 160 mm BLUE WHEEL	CHF 26.00
400200530	Riggatec Bockrolle 200 mm BLUE WHEEL	CHF 27.00
400204020	Riggatec Lenkrolle 100 mm BLUE WHEEL	CHF 5.90
400204025	Riggatec Lenkrolle 100 mm BLUE WHEEL, mit Bremse	CHF 7.50
400202945	Riggatec Lenkrolle mit runder Montageplatte 100 mm BLUE WHEEL	CHF 7.10
400204015	Riggatec Lenkrolle mit runder Montageplatte 100 mm BLUE WHEEL, mit Bremse	CHF 9.20
400202946	Riggatec Lenkrolle mit Halbschelle 100 mm BLUE WHEEL, schwerlast 450 kg	CHF 18.00
400204016	Riggatec Lenkrolle mit Halbschelle 100 mm BLUE WHEEL, schwerlast 450 kg, mit Bremse	CHF 20.50
400200535	Riggatec Lenkrolle 125 mm BLUE WHEEL	CHF 11.00
400200550	Riggatec Lenkrolle 125 mm BLUE WHEEL, mit Bremse	CHF 11.00
400200540	Riggatec Lenkrolle 160 mm BLUE WHEEL	CHF 21.00
400200560	Riggatec Lenkrolle 160 mm BLUE WHEEL, mit Bremse	CHF 29.00
400200545	Riggatec Lenkrolle 200 mm BLUE WHEEL	CHF 30.00
400200565	Riggatec Lenkrolle 200 mm BLUE WHEEL, mit Bremse	CHF 39.50
400260710	Riggatec Lenkrollensatz 100 mm BLUE WHEEL 2 x mit Bremse, 2 x ohne Bremse	CHF 33.00
400260715	Riggatec Lenkrollensatz 100 mm BLUE WHEEL 4 x mit Bremse	CHF 37.50
400260720	Riggatec Lenkrollensatz 100 mm BLUE WHEEL 4x ohne Bremse	CHF 25.50
400260740	Riggatec Lenkrollensatz 125 mm BLUE WHEEL 2x mit Bremse, 2 x ohne Bremse	CHF 41.00
400260760	Riggatec Lenkrollensatz 125 mm BLUE WHEEL 4 x mit Bremse	CHF 41.00
400260765	Riggatec Lenkrollensatz 125 mm BLUE WHEEL 4 x ohne Bremse	CHF 38.50
400260745	Riggatec Lenkrollensatz 160 mm BLUE WHEEL 2 x mit Bremse, 2 x ohne Bremse	CHF 65.50
400260770	Riggatec Lenkrollensatz 160 mm BLUE WHEEL 4 x mit Bremse	CHF 96.00
400260775	Riggatec Lenkrollensatz 160 mm BLUE WHEEL 4 x ohne Bremse	CHF 75.50
400260750	Riggatec Lenkrollensatz 200 mm BLUE WHEEL 2 x mit Bremse, 2 x ohne Bremse	CHF 119.50
400260780	Riggatec Lenkrollensatz 200 mm BLUE WHEEL 4 x mit Bremse	CHF 145.00
400260785	Riggatec Lenkrollensatz 200 mm BLUE WHEEL 4 x ohne Bremse	CHF 84.00

Preisliste 2024

Preise exkl. MwSt.

Transport	Rollen "BLACK WHEEL"	
400204021	Riggatec Lenkrolle 100 mm BLACK WHEEL	CHF 6.50
400204026	Riggatec Lenkrolle 100 mm BLACK WHEEL, mit Bremse	CHF 9.00
400260725	Riggatec Lenkrollensatz 100 mm BLACK WHEEL 2 x mit Bremse, 2 x ohne Bremse	CHF 31.00
400260730	Riggatec Lenkrollensatz 100 mm BLACK WHEEL 4 x mit Bremse	CHF 38.50
400260735	Riggatec Lenkrollensatz 100 mm BLACK WHEEL 4 x ohne Bremse	CHF 26.50
400202085	Riggatec Bockrolle 100 mm BLACK WHEEL, schwerlast 350 kg	CHF 18.00
400202080	Riggatec Lenkrolle 100 mm BLACK WHEEL, schwerlast 350 kg	CHF 18.50
400202075	Riggatec Lenkrolle 100 mm BLACK WHEEL, schwerlast 350 kg, mit Bremse	CHF 24.00
400260755	Riggatec Lenkrollensatz 100 mm BLACK WHEEL, schwerlast 350 kg 2 x mit Bremse, 2 x ohne Bremse	CHF 82.00

Inhaltsverzeichnis Bullstage

Bullstage Podeste 113
- Podeste Outdoor 113
- Podeste Indoor 113

Bullstage Zubehör 114
- Podestbeine 114
- Podestgeländer 114
- Treppen & Treppengeländer 115
- Zubehör & Ersatzteile 115
- StageBarrier 116

Preisliste 2024

Preise exkl. MwSt.

Podeste

Podeste	**Outdoor - wetterfeste Holzplatte mit HEXA Antirutsch Beschichtung / 750 kg pro m²**	
405000010	Bullstage Bühnenpodest TourDeck MKII outdoor 2 x 1 m Hexa schwarz	CHF 349.00
405000015	Bullstage Bühnenpodest TourDeck MKII outdoor 2 x 0.5 m Hexa schwarz	CHF 276.50
405000020	Bullstage Bühnenpodest TourDeck MKII outdoor 1 x 1 m Hexa schwarz	CHF 279.00
405000025	Bullstage Bühnenpodest TourDeck MKII outdoor 1 x 0.5 m Hexa schwarz	CHF 260.00
405000027	Bullstage Bühnenpodest TourDeck MKII outdoor 0.5 x 0.5 m Hexa schwarz	CHF 260.00
405000011	Bullstage TourDeck - Podest 2 x 1 m Hexa Schwarz m. Aussparung re.	CHF 408.50
405000012	Bullstage TourDeck - Podest 2 x 1 m Hexa Schwarz m. Aussparung li.	CHF 408.50
405000220	Bullstage Stapel- und Transportwagen für Bühnenpodeste 2 x 1 m	CHF 523.50
Podeste	**Indoor - Naturholzoberfläche / 750 kg pro m²**	
405000410	Bullstage Bühnenpodest TourDeck indoor 2 x 1 m natur	CHF 343.50
405000415	Bullstage Bühnenpodest TourDeck indoor 2 x 0.5 m natur	CHF 208.50
405000420	Bullstage Bühnenpodest TourDeck indoor 1 x 1 m natur	CHF 210.00
405000425	Bullstage Bühnenpodest TourDeck indoor 1 x 0.5 m natur	CHF 217.50
405000220	Bullstage Stapel- und Transportwagen für Bühnenpodeste 2 x 1m	CHF 523.50

Preisliste 2024

Preise exkl. MwSt.

Zubehör

Zubehör	Podestbeine	
405000115	Bullstage Wechselfuß vierkant 60 x 60 mm - Höhe 20 cm	CHF 9.00
405000120	Bullstage Wechselfuß vierkant 60 x 60 mm - Höhe 40 cm	CHF 13.50
405000125	Bullstage Wechselfuß vierkant 60 x 60 mm - Höhe 60 cm	CHF 21.50
405000130	Bullstage Wechselfuß vierkant 60 x 60 mm - Höhe 80 cm	CHF 28.00
405000135	Bullstage Wechselfuß vierkant 60 x 60 mm - Höhe 100 cm	CHF 29.00
405000140	Bullstage Wechselfuß vierkant 60 x 60 mm - Höhe 120 cm	CHF 33.00
405000145	Bullstage Wechselfuß vierkant 60 x 60 mm - Höhe 140 cm	CHF 39.00
405000150	Bullstage Wechselfuß vierkant 60 x 60 mm - Höhe 160 cm	CHF 43.50
405000155	Bullstage Wechselfuß vierkant 60 x 60 mm - Höhe 180 cm	CHF 52.50
405000160	Bullstage Wechselfuß vierkant 60 x 60 mm - Höhe 200 cm	CHF 58.50
405000090	Bullstage Teleskopfuß vierkant 60 x 60 mm - Höhe 40 bis 60 cm	CHF 33.00
405000095	Bullstage Teleskopfuß vierkant 60 x 60 mm - Höhe 60 bis 100 cm	CHF 42.50
405000100	Bullstage Teleskopfuß vierkant 60 x 60 mm - Höhe 80 bis 140 cm	CHF 46.50
405000091	Bullstage Teleskopfuß rund 60 mm - Höhe 45 bis 60 cm	CHF 41.50
405000096	Bullstage Teleskopfuß rund 60 mm - Höhe 60 bis 90 cm	CHF 60.00
405000101	Bullstage Teleskopfuß rund 60 mm - Höhe 90 bis 140 cm	CHF 75.00
405000106	Bullstage Teleskopfuß rund 60 mm - Höhe 100 bis 160 cm	CHF 82.50
405000111	Bullstage Teleskopfuß rund 60 mm - Höhe 120 bis 190 cm	CHF 97.50
405000165	Bullstage Transportrolle Bühnenpodest Wechselfuß vierkant 60 x 60 mm-H=40 cm	CHF 42.50

Zubehör	Podestgeländer	
405000070	Bullstage Bühnenabsturzsicherung für 2 m Podestbreite	CHF 112.50
405000072	Bullstage Bühnenabsturzsicherung für 1.7 m Podestbreite	CHF 118.50
405000075	Bullstage Bühnenabsturzsicherung für 1 m Podestbreite	CHF 105.00
405000077	Bullstage Bühnenabsturzsicherung für 0.7 m Podestbreite	CHF 77.50
405000080	Bullstage Bühnenabsturzsicherung für 0.5 m Podestbreite	CHF 82.50
405000085	Bullstage Verbinder für Bühnenabsturzsicherung	CHF 9.80
405000215	Bullstage Aufnahme einzeln für Bühnenabsturzsicherung	CHF 19.00
405000225	Bullstage Transportwagen für Bühnengeländer	CHF 955.00
405000230	Bullstage Sicherheitsgeländer 110 cm hoch für 2 m Podestbreite	CHF 225.00
405000235	Bullstage Sicherheitsgeländer 110 cm hoch für 1 m Podestbreite	CHF 187.50
405000240	Bullstage Sicherheitsgeländer 110 cm hoch für 0.5 m Podestbreite	CHF 148.50
405000245	Bullstage Aufnahme für Sicherheitsgeländer	CHF 88.50
405000250	Bullstage Eck Aufnahme für Sicherheitsgeländer	CHF 93.00
405000251	Bullstage Eckverbinder einzeln für Sicherheitsgeländer	CHF 16.50
405000252	Bullstage End Aufnahme für Sicherheitsgeländer Links	CHF 82.50

Preisliste 2024

Preise exkl. MwSt.

405000253	Bullstage End Aufnahme für Sicherheitsgeländer Rechts	CHF 82.50
405000068	Bullstage Eckverbinder einzeln von Treppengeländer auf Sicherheitsgeländer	CHF 13.00
Zubehör	**Treppen & Treppengeländer**	
405000016	Bullstage Treppenpodest TourDeck outdoor 2 x 0.3 m Hexa schwarz	CHF 238.50
405000026	Bullstage Treppenpodest TourDeck outdoor 1 x 0.3 m Hexa schwarz	CHF 217.50
405000416	Bullstage Treppenpodest TourDeck indoor 2 x 0.3m natur	CHF 217.50
405000426	Bullstage Treppenpodest TourDeck indoor 1 x 0.3m natur	CHF 202.50
405000066	Bullstage Treppengeländer für Treppenpodest 2 Stufen	CHF 104.00
405000067	Bullstage Treppengeländer für Treppenpodest 3 Stufen	CHF 118.50
405000273	Bullstage Verbinderplatte für Treppenpodeste	CHF 11.50
405000049	Bullstage Anstelltreppe 1-stufig für Bühnenhöhen bis 40 cm	CHF 150.50
405000050	Bullstage Anstelltreppe 2-stufig für Bühnenhöhen bis 60 cm	CHF 226.00
405000055	Bullstage Anstelltreppe Erweiterungsstufe für 80 cm Bühnenhöhe	CHF 146.50
405000060	Bullstage Anstelltreppe Erweiterungsstufe für 100 cm Bühnenhöhe	CHF 165.50
405000062	Bullstage Treppengeländer für Anstelltreppe 3 Stufig	CHF 105.00
405000063	Bullstage Treppengeländer für Anstelltreppe 4-5 Stufig	CHF 112.50
405000216	Bullstage Aufnahme für Treppengeländer, Anstelltreppe	CHF 28.50
405000030	Bullstage Vario Treppe von 40 bis 60 cm Bühnenhöhe	CHF 349.00
405000035	Bullstage Vario Treppe von 60 bis 100 cm Bühnenhöhe	CHF 402.00
405000040	Bullstage Vario Treppe von 80 bis 140 cm Bühnenhöhe	CHF 453.00
405000045	Bullstage Vario Treppe von 100 bis 180 cm Bühnenhöhe	CHF 472.00
405000065	Bullstage Treppengeländer für Variotreppe	CHF 103.50
405000217	Aufnahme für Treppengeländer, Variotreppe	CHF 28.50
Zubehör	**Zubehör & Ersatzteile**	
405000166	Bullstage Nivelliereinsatz für Wechselfuß 60 x 60 x 3 mm	CHF 24.00
405000170	Bullstage Nutenstein M8 einfach für TourDeck	CHF 3.80
405000175	Bullstage Nutenstein M10 einfach für TourDeck	CHF 3.80
405000180	Bullstage Nutenstein M8 doppelt für TourDeck	CHF 4.10
405000185	Bullstage Nutenstein M10 doppelt für TourDeck	CHF 4.10
405000190	Bullstage Nivellier Nutenstein für TourDeck	CHF 3.80
405000195	Bullstage Nutenkanalverbinder M6 für Tour Deck und SmartDeck	CHF 6.00
405000200	Bullstage Verbindungsklammer verzinkt für TourDeck	CHF 6.80
405000205	Bullstage Fußverbinder einfach für 60 mm vierkant Fuß für 2 Füße	CHF 9.80
405000210	Bullstage Fußverbinder doppelt für 60 mm vierkant Fuß für 4 Füße	CHF 15.50
405000211	Bullstage Diagonalverbindungsklammer für 60 mm vierkant Fuß	CHF 16.50
405000255	Bullstage Kunststoffkappe Schwarz für Wechselfuß 60 x 60 mm	CHF 0.75
405000257	Bullstage Kunststoffkappe Schwarz für Wechselfuß Rund 48.3 mm	CHF 2.30

Preisliste 2024

Preise exkl. MwSt.

405000260	Bullstage Gummikappe Schwarz für Teleskopfuß 60 x 60 mm	CHF 3.40
405000265	Bullstage Kunststoffkappe Schwarz für Eckaufnahme	CHF 2.30
405000270	Bullstage Anpresswinkel Alu für Eckaufnahme für Vierkantrohr	CHF 3.40
405000272	Bullstage Anpresswinkel Alu für Eckaufnahme f. Rundrohr	CHF 3.40
405000275	Bullstage Rändelschraube für Eckaufnahme	CHF 5.60

Zubehör	**StageBarrier**	
405000650	Bullstage StageBarrier 1 m Element gerade	CHF 1'697.00
405000655	Bullstage StageBarrier 1 m Element gerade mit Tür und Kabelschacht	CHF 1'853.50
405000660	Bullstage StageBarrier Winkelelement variabel 90° bis 180° - vario corner	CHF 1'907.00
405000680	Bullstage StageBarrier Rollwagen für gerade 1m Elemente	CHF 1'744.00
405000685	Bullstage StageBarrier Rollwagen für Winkelelemente	CHF 1'837.00